HIKVISION

ISD-SMG318LT-D

Walk-Through Metal Detector

Quick Start Guide

PRODUCT INFORMATION

©2020 Hangzhou Hikvision Digital Technology Co., Ltd. All rights reserved.

About this Manual

The Manual includes instructions for using and managing the Product. Pictures, charts, images and all other information hereinafter are for description and explanation only. The information contained in the Manual is subject to change, without notice, due to firmware updates or other reasons. Please find the latest version of this Manual at the Hikvision website (https://www.hikvision.com/).

Please use this Manual with the guidance and assistance of professionals trained in supporting the Product.

HIKVISION and other Hikvision's trademarks and logos are the properties of Hikvision in various jurisdictions. Other trademarks and logos mentioned are the properties of their respective owners.

Disclaimer

TO THE MAXIMUM EXTENT PERMITTED BY APPLICABLE LAW, THIS MANUAL AND THE PRODUCT DESCRIBED, WITH ITS HARDWARE, SOFTWARE AND FIRMWARE, ARE PROVIDED "AS IS" AND "WITH ALL FAULTS AND ERRORS". HIKVISION MAKES NO WARRANTIES, EXPRESS OR IMPLIED, INCLUDING WITHOUT LIMITATION, MERCHANTABILITY, SATISFACTORY QUALITY, OR FITNESS FOR A PARTICULAR PURPOSE. THE USE OF THE PRODUCT BY YOU IS AT YOUR OWN RISK. IN NO EVENT WILL HIKVISION BE LIABLE TO YOU FOR ANY SPECIAL, CONSEQUENTIAL, INCIDENTAL, OR INDIRECT DAMAGES, INCLUDING, AMONG OTHERS, DAMAGES FOR LOSS OF BUSINESS PROFITS, BUSINESS INTERRUPTION, OR LOSS OF DATA, CORRUPTION OF SYSTEMS, OR LOSS OF DOCUMENTATION, WHETHER BASED ON BREACH OF CONTRACT, TORT (INCLUDING NEGLIGENCE), PRODUCT LIABILITY, OR OTHERWISE, IN CONNECTION WITH THE USE OF THE PRODUCT, EVEN IF HIKVISION HAS BEEN ADVISED OF THE POSSIBILITY OF SUCH DAMAGES OR LOSS.

YOU ACKNOWLEDGE THAT THE NATURE OF THE INTERNET PROVIDES FOR INHERENT SECURITY RISKS, AND HIKVISION SHALL NOT TAKE ANY RESPONSIBILITIES FOR ABNORMAL OPERATION, PRIVACY LEAKAGE OR OTHER DAMAGES RESULTING FROM CYBER-ATTACK, HACKER ATTACK, VIRUS INFECTION, OR OTHER INTERNET SECURITY RISKS; HOWEVER, HIKVISION WILL PROVIDE TIMELY TECHNICAL SUPPORT IF REQUIRED.

YOU AGREE TO USE THIS PRODUCT IN COMPLIANCE WITH ALL APPLICABLE LAWS, AND YOU ARE SOLELY RESPONSIBLE FOR ENSURING THAT YOUR USE CONFORMS TO THE APPLICABLE LAW. ESPECIALLY, YOU ARE RESPONSIBLE, FOR USING THIS PRODUCT IN A MANNER THAT DOES NOT INFRINGE ON THE RIGHTS OF THIRD PARTIES, INCLUDING WITHOUT LIMITATION, RIGHTS OF PUBLICITY, INTELLECTUAL PROPERTY RIGHTS, OR DATA PROTECTION AND OTHER PRIVACY RIGHTS. YOU SHALL NOT USE THIS PRODUCT FOR ANY PROHIBITED END-USES, INCLUDING THE DEVELOPMENT OR PRODUCTION OF WEAPONS OF MASS DESTRUCTION, THE DEVELOPMENT OR PRODUCTION OF CHEMICAL OR BIOLOGICAL WEAPONS, ANY ACTIVITIES IN THE CONTEXT RELATED TO ANY NUCLEAR EXPLOSIVE OR UNSAFE NUCLEAR FUEL-CYCLE, OR IN SUPPORT OF HUMAN RIGHTS ABUSES.

IN THE EVENT OF ANY CONFLICTS BETWEEN THIS MANUAL AND THE APPLICABLE LAW, THE LATER PREVAILS.

This product and - if applicable - the supplied accessories too are marked with "CE" and comply therefore with the applicable harmonized European standards listed under the RE Directive 2014/53/EU, the EMC Directive 2014/30/EU, the RoHS Directive 2011/65/EU.

2012/19/EU (WEEE directive): Products marked with this symbol cannot be disposed of as unsorted municipal waste in the European Union. For proper recycling, return this product to your local supplier upon the purchase of equivalent new equipment, or dispose of it at designated collection points. For more information see: www.recyclethis.info

2006/66/EC (battery directive): This product contains a battery that cannot be disposed of as unsorted municipal waste in the European Union. See the product documentation for specific battery information. The battery is marked with this symbol, which may include lettering to indicate cadmium (Cd), lead (Pb), or mercury (Hg). For proper recycling, return the battery to your supplier or to a designated collection point. For more information see:www.recyclethis.info

FCC Information

Please take attention that changes or modification not expressly approved by the party responsible for compliance could void the user's authority to operate the equipment.

FCC compliance: This equipment has been tested and found to comply with the limits for a Class B digital device, pursuant to part 15 of the FCC Rules. These limits are designed to provide reasonable protection against harmful interference in a residential installation. This equipment generates, uses and can radiate radio frequency energy and, if not installed and used in accordance with the instructions, may cause harmful interference to radio communications. However, there is no guarantee that interference will not occur in a particular installation. If this equipment does cause harmful interference to radio or television reception, which can be determined by turning the equipment off and on, the user is encouraged to try to correct the interference by one or more of the following measures:

— Reorient or relocate the receiving antenna.
— Increase the separation between the equipment and receiver.
— Connect the equipment into an outlet on a circuit different from that to which the receiver is connected.
— Consult the dealer or an experienced radio/TV technician for help.

This equipment should be installed and operated with a minimum distance 20cm between the radiator and your body.

FCC Conditions

This device complies with part 15 of the FCC Rules. Operation is subject to the following two conditions:

1. This device may not cause harmful interference.
2. This device must accept any interference received, including interference that may cause undesired operation

INSTALLATION CAUTION

Never place the equipment in an unstable location. The equipment may fall, causing serious personal injury or death.

UD22679B-A

ENGLISH

1 INSTALLATION

Ⅰ Install the Detector

a. Take out the device and accessories.
b. Install the door planks, beam, and main control panel. Tighten the screws to fix all the components.
c. Connect the detection cables.
d. Upend the device.

Ⅱ Install the Thermal Camera

a. Take out the camera and mounting bracket.
b. Rotate the remove the enclosure.
c. Route the cables through the cable hole, and fix the bracket on the camera with three screws.
d. Rotate and install the enclosure.
e. Hang the camera (with mounting bracket) onto the beam.
f. Secure the mounting bracket with four screws.
g. Adjust the tilt and pan of the camera to make it forward the people flow direction.

2 START UP

Ⅰ Detector Start Up

a. Wire the power cable .
b. Turn on the power switch.
The detector beeps once and the indicator lights alternately after power on.
c. Enter the password.

Ⅱ Camera Start Up

a. Wire the network cable .
b. Wire the power cable.
c. Activate the camera.

1). Make the camera IP address and the PC IP address at the same network segment.
2). Enter ***192.168.1.64*** (Default IP address)on the browser.
3). Create a activation password.
4). Click ***OK***.

3 SPECIFICATION

Compression	Sensor	Vanadium oxide uncooled sensor
	Max. Resolution	160 × 120
	Response Waveband	8 to 14μm
	NETD	≤ 40mk(@25°C,F#=1.0)
	Lens (Focal Length)	3mm
Visible Camera	Sensor	4 MP 1/2.7" Progressive Scan CMOS
	Resolution	2688×1520@25fps
	Focal length	4mm
Temperature measurement	Body temperature measurement	AI face detection, multi-target detection
	Measurement range	30 to 45°C
	Temperature Alarm	Alarm triggered when the temperature is over the threshold
	Measurement accuracy	No black body: ±0.5 °C
		With black body: ±0.3°C
Compression	Video compression	H.265/H.264/MJPEG
Network	Network protocol	IPv4/IPv6,HTTP,HTTPS,802.1x,Qos,FTP,SMTP,UPnP,SNMP,DNS,DDNS,NTP,RTSP,RTCP,RTP,TCP,UDP,IGMP,ICMP,DHCP,PPPoE,Bonjour
General	Power supply	12 V
	Consumption	12 V, 3.15 A, 36W
	Operation temperature and humidity	Camera: 5°C to 40°C, <95% RH
		Walk-through detector: -10°C to 55°C, 99%, RH
	Protective level	IP66
Dimension	Detector dimension	2190 x 893 x 535mm (H x W x D)
	Package dimension	2288 x 728 x328mm(H x W x D)
Weight	Net weight	About 80Kg

1

Ⅰ

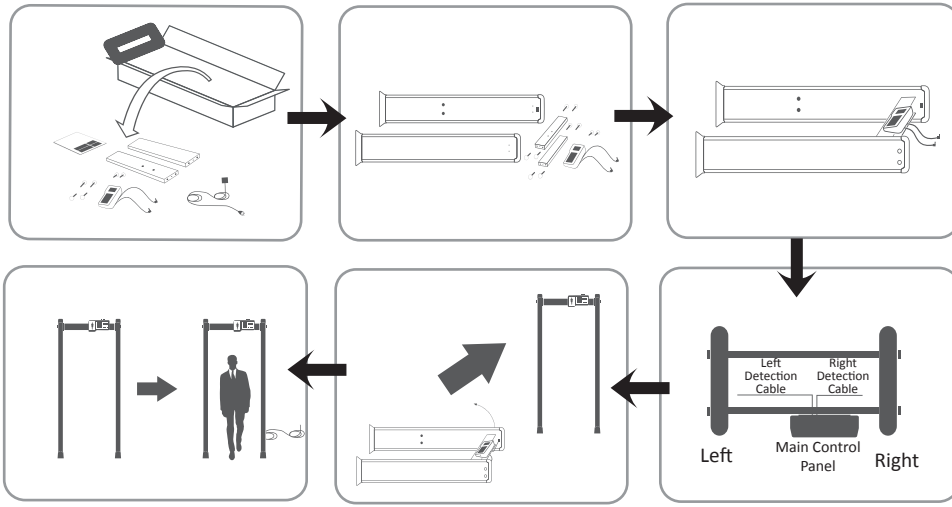
Left Detection Cable
Right Detection Cable
Left
Main Control Panel
Right

Ⅱ

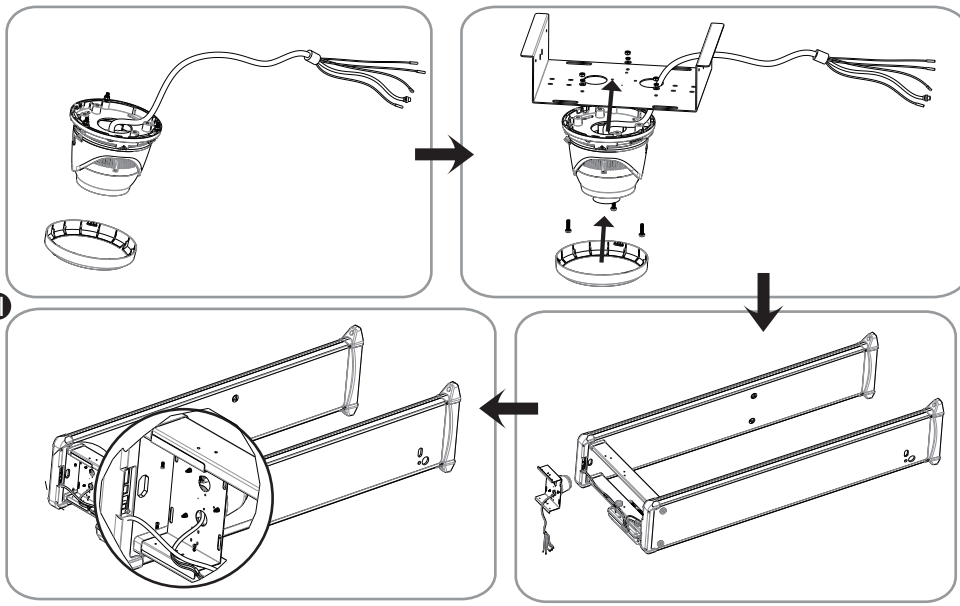

2

Ⅰ

Ⅱ

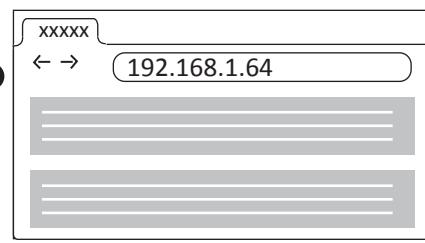
XXXXX
192.168.1.64

HIKVISION

ISD-SMG318LT-D

Walk-Through Metal Detector

Quick Start Guide

INFORMATIONS SUR LE PRODUIT

©2020 Hangzhou Hikvision Digital Technology Co., Ltd. Tous droits réservés.
À propos de ce manuel
Ce manuel fournit des instructions d'utilisation et de gestion du produit. Les images, les tableaux, les figures et toutes les autres informations ci-après ne sont donnés qu'à titre de description et d'explication. Les informations contenues dans ce manuel sont sujettes à modification sans préavis, en raison d'une mise à jour d'un micrologiciel ou pour d'autres raisons. Veuillez trouver la dernière version de ce manuel sur le site Internet de Hikvision (https://www.hikvision.com/).
Veuillez utiliser ce mode d'emploi avec les conseils et l'assistance de professionnels spécialement formés dans la prise en charge de ce produit.
HIKVISION et les autres marques et logos de Hikvision sont la propriété de Hikvision dans diverses juridictions. Les autres marques et logos mentionnés dans ce manuel appartiennent à leurs propriétaires respectifs.
Clause d'exclusion de responsabilité
DANS LES LIMITES AUTORISÉES PAR LA LOI EN VIGUEUR, LE PRÉSENT MANUEL ET LE PRODUIT DÉCRIT, AINSI QUE SON MATÉRIEL, SES LOGICIELS ET SES MICROLOGICIELS, SONT FOURNIS « EN L'ÉTAT » ET « AVEC TOUS LES DÉFAUTS ET ERREURS ». HIKVISION NE FAIT AUCUNE GARANTIE, EXPLICITE OU IMPLICITE, Y COMPRIS, MAIS SANS S'Y LIMITER, DE QUALITÉ MARCHANDE, DE QUALITÉ SATISFAISANTE, OU D'ADÉQUATION À UN USAGE PARTICULIER. VOUS UTILISEZ LE PRODUIT À VOS PROPRES RISQUES. EN AUCUN CAS HIKVISION NE SERA TENU RESPONSABLE POUR TOUT DOMMAGE SPÉCIAL, CONSÉCUTIF, ACCESSOIRE OU INDIRECT, Y COMPRIS, ENTRE AUTRES, LES DOMMAGES RELATIFS À LA PERTE DE PROFITS D'ENTREPRISE, À L'INTERRUPTION D'ACTIVITÉS COMMERCIALES, OU LA PERTE DES DONNÉES, LA CORRUPTION DES SYSTÈMES, OU LA PERTE DES DOCUMENTS, S'ILS SONT BASÉS SUR UNE VIOLATION DE CONTRAT, UNE FAUTE (Y COMPRIS LA NÉGLIGENCE), LA RESPONSABILITÉ EN MATIÈRE DE PRODUITS, OU AUTRE, EN RAPPORT AVEC L'UTILISATION DU PRODUIT, MÊME SI HIKVISION A ÉTÉ INFORMÉ DE LA POSSIBILITÉ D'UN TEL DOMMAGE OU D'UNE TELLE PERTE.
VOUS RECONNAISSEZ QUE LA NATURE D'INTERNET EST SOURCE DE RISQUES DE SÉCURITÉ INHÉRENTS, ET HIKVISION SE DÉGAGE DE TOUTE RESPONSABILITÉ EN CAS DE FONCTIONNEMENT ANORMAL, DIVULGATION D'INFORMATIONS CONFIDENTIELLES OU AUTRES DOMMAGES DÉCOULANT D'UNE CYBERATTAQUE, D'UN PIRATAGE INFORMATIQUE, D'UNE INFECTION PAR DES VIRUS, OU AUTRES RISQUES DE SÉCURITÉ LIÉS À INTERNET ; TOUTEFOIS, HIKVISION FOURNIRA UNE ASSISTANCE TECHNIQUE DANS LES PLUS BREFS DÉLAIS, LE CAS ÉCHÉANT.
VOUS ACCEPTEZ D'UTILISER CE PRODUIT CONFORMÉMENT À L'ENSEMBLE DES LOIS EN VIGUEUR. IL EST DE VOTRE RESPONSABILITÉ EXCLUSIVE DE VEILLER À CE QUE VOTRE UTILISATION SOIT CONFORME À LA LOI APPLICABLE. IL VOUS APPARTIENT SURTOUT D'UTILISER CE PRODUIT D'UNE MANIÈRE QUI NE PORTE PAS ATTEINTE AUX DROITS DE TIERS, Y COMPRIS, MAIS SANS S'Y LIMITER, LES DROITS DE PUBLICITÉ, LES DROITS DE PROPRIÉTÉ INTELLECTUELLE, OU LA PROTECTION DES DONNÉES ET D'AUTRES DROITS À LA VIE PRIVÉE. VOUS NE DEVEZ PAS UTILISER CE PRODUIT POUR TOUTE UTILISATION FINALE INTERDITE, NOTAMMENT LA MISE AU POINT OU LA PRODUCTION D'ARMES DE DESTRUCTION MASSIVE, LA MISE AU POINT OU LA FABRICATION D'ARMES CHIMIQUES OU BIOLOGIQUES, LES ACTIVITÉS DANS LE CONTEXTE LIÉ AUX EXPLOSIFS NUCLÉAIRES OU AU CYCLE DU COMBUSTIBLE NUCLÉAIRE DANGEREUX, OU SOUTENANT LES VIOLATIONS DES DROITS DE L'HOMME.
EN CAS DE CONFLIT ENTRE CE MANUEL ET LES LOIS EN VIGUEUR, CES DERNIÈRES PRÉVALENT.

Ce produit et, le cas échéant, les accessoires qui l'accompagnent, sont estampillés « CE » et sont donc conformes aux normes européennes harmonisées en vigueur répertoriées sous la directive relative aux équipements radioélectriques 2014/53/UE, la directive sur les émissions électromagnétiques 2014/30/UE et la directive RoHS 2011/65/UE.

2012/19/UE (directive DEEE) : Dans l'Union européenne, les produits portant ce pictogramme ne doivent pas être déposés dans une décharge municipale où le tri des déchets n'est pas pratiqué. Pour un recyclage adéquat, remettez ce produit à votre revendeur lors de l'achat d'un nouvel équipement équivalent, ou déposez-le dans un lieu de collecte prévu à cet effet. Pour de plus amples informations, consultez : www.recyclethis.info.

2006/66/CE (directive sur les batteries) : Ce produit renferme une batterie qui ne doit pas être déposée dans une décharge municipale où le tri des déchets n'est pas pratiqué, dans l'Union européenne. Pour plus de précisions sur la batterie, reportez-vous à sa documentation. La batterie porte le pictogramme ci-contre, qui peut inclure la mention Cd (cadmium), Pb (plomb) ou Hg (mercure). Pour la recycler correctement, renvoyez la batterie à votre revendeur ou déposez-la dans un point de collecte prévu à cet effet. Pour de plus amples informations, visitez le site Web : www.recyclethis.info.

Informations relatives à la FCC
Attention : tout changement ou toute modification non expressément autorisés par la partie responsable de la conformité pourraient annuler le droit d'utiliser cet équipement.
Conformité FCC : cet appareil a été testé et reconnu conforme aux limites prescrites pour un appareil numérique de classe B, conformément à la section 15 de la réglementation FCC. Ces limites sont conçues pour fournir une protection raisonnable contre les interférences nuisibles dans une installation résidentielle. Cet appareil génère, utilise et émet de l'énergie radioélectrique, et s'il n'est pas installé ou utilisé conformément aux instructions, est susceptible de causer des interférences nuisibles aux communications radio. Toutefois, il n'y a pas de garantie que des interférences ne puissent se produire dans une installation particulière. Si cet équipement provoque des interférences nuisibles à la réception de télévision ou de radio, ce qui peut être déterminé en mettant l'équipement successivement hors tension puis sous tension, l'utilisateur est invité à essayer de corriger les interférences en adoptant une des mesures suivantes :
— Réorienter ou déplacer l'antenne de réception.
— Augmenter la distance de séparation entre l'équipement et le récepteur.
— Brancher l'équipement sur un circuit différent de celui sur lequel est branché le récepteur.
— Demander l'assistance du distributeur ou d'un technicien radio/TV qualifié.
Cet équipement doit être installé et utilisé à une distance minimale de 20 cm entre la source émettrice et votre corps.
Conditions FCC
Cet appareil répond aux critères de la section 15 de la réglementation FCC. Son utilisation est soumise aux deux conditions suivantes :
1. Cet appareil ne doit pas produire d'interférences nuisibles.
2. Cet appareil doit accepter les interférences provenant de l'extérieur, y compris celles qui peuvent nuire à son fonctionnement.

AVERTISSEMENT D'INSTALLATION
N'installez jamais l'équipement sur un support instable. L'équipement pourrait tomber, entraînant des blessures graves voire la mort.

FRANÇAIS

1 INSTALLATION

I Installer le détecteur
a. Sortez l'appareil et les accessoires.
b. Installez les parois du portique, la poutrelle et le panneau de contrôle principal. Serrez les vis pour fixer tous les éléments.
c. Branchez les câbles de détection.
d. Retournez l'appareil.

II Installer la caméra thermique
a. Sortez la caméra et le support de montage.
b. Faites pivoter pour ôter le boîtier.
c. Faites passer les câbles à travers le trou de câblage, puis fixez le support sur la caméra à l'aide de trois vis.
d. Faites pivoter et installez le boîtier.
e. Accrochez la caméra (et son support de montage) sur la poutrelle.
f. Fixez le support de montage à l'aide de quatre vis.
g. Réglez l'inclinaison et l'orientation de la caméra en direction du flux de passage des individus.

2 DÉMARRAGE

I Démarrage du détecteur
a. Branchez le câble d'alimentation.
b. Poussez le commutateur d'alimentation.
Le détecteur émet un seul bip et le voyant se met à clignoter après la mise en marche.
c. Saisissez le mot de passe.

II Démarrage de la caméra
a. Branchez le câble réseau.
b. Branchez le câble d'alimentation.
c. Activez la caméra.
1). Créez l'adresse IP de la caméra et l'adresse IP de l'ordinateur sur le même segment de réseau.
2). Saisissez ***192.168.1.64*** (adresse IP par défaut) dans le navigateur.
3). Créez un mot de passe d'activation.
4). Cliquez sur ***OK***.

3 SPÉCIFICATIONS

Compression	Capteur	Capteur non refroidi à l'oxyde de vanadium
	Résolution maximale	160 x 120
	Longueur d'onde de réponse	De 8 à 14 µm
	NETD	≤40 mK (à 25 °C, F#=1.0)
	Objectif (longueur focale)	3 mm
Caméra visible	Capteur	Capteur CMOS 1/2,7" de 4 mégapixels à balayage progressif
	Résolution	2 688 x 1 520 à 25 images/s
	Distance focale	4 mm
Mesure de la température	Mesure de la température corporelle	Détection multicibles, détection des visages par IA
	Plage de mesure	De 30 à 45 °C
	Alarme de température	Déclenchement de l'alarme lorsque la température dépasse le seuil indiqué
	Précision de mesure	Sans corps noir : ± 0,5 °C
		Avec corps noir : ± 0,3 °C
Compression	Compression vidéo	H.265/H.264/MJPEG
Réseau	Protocole de réseau	IPv4/IPv6, HTTP, HTTPS, 802.1x, Qos, FTP, SMTP, UPnP, SNMP, DNS, DDNS, NTP, RTSP, RTCP, RTP, TCP, UDP, IGMP, ICMP, DHCP, PPPoE, Bonjour
Généralités	Alimentation électrique	12 V
	Consommation	12 V, 3.15 A, 36W
	Humidité et température de fonctionnement	Caméra : de 5 °C à 40 °C, < 95 % HR
		Portique de détection : de -10 °C à 55 °C, 99 % HR
	Niveau de protection	IP53
Dimensions	Dimensions du détecteur	2 190 x 893 x 535 mm (H x L x P)
	Dimensions de l'emballage	2 288 x 728 x 328 mm (H x L x P)
Poids	Poids net	Environ 80 kg

HIKVISION

ISD-SMG318LT-D

Walk-Through Metal Detector

Quick Start Guide

PRODUKTINFORMATIONEN

©2020 Hangzhou Hikvision Digital Technology Co., Ltd. Alle Rechte vorbehalten.
Hinweise zu dieser Bedienungsanleitung
Die Bedienungsanleitung beinhaltet Anleitungen zur Verwendung und Verwaltung des Produkts. Bilder, Diagramme, Abbildungen und alle sonstigen Informationen dienen nur der Beschreibung und Erklärung. Die Änderung der in der Bedienungsanleitung enthaltenen Informationen ist aufgrund von Firmware-Aktualisierungen oder aus anderen Gründen vorbehalten. Die neueste Version dieser Bedienungsanleitung finden Sie auf der Hikvision-Website (https://www.hikvision.com/).
Bitte verwenden Sie diese Bedienungsanleitung unter Anleitung und Unterstützung von Fachleuten, die für den Support des Produkts geschult sind.
HIKVISION und andere Marken und Logos von Hikvision sind das Eigentum von Hikvision in verschiedenen Ländern. Andere erwähnte Marken und Logos sind Eigentum ihrer jeweiligen Inhaber.
Haftungsausschluss
DIESE BEDIENUNGSANLEITUNG UND DAS BESCHRIEBENE PRODUKT MIT SEINER HARDWARE, SOFTWARE UND FIRMWARE WERDEN, SOWEIT GESETZLICH ZULÄSSIG, IN DER „VORLIEGENDEN FORM" UND MIT „ALLEN FEHLERN UND IRRTÜMERN" BEREITGESTELLT. HIKVISION ÜBERNIMMT KEINE AUSDRÜCKLICHEN ODER STILLSCHWEIGENDEN GARANTIEN, EINSCHLIESSLICH, ABER NICHT BESCHRÄNKT AUF DIE MARKTGÄNGIGKEIT, ZUFRIEDENSTELLENDE QUALITÄT ODER EIGNUNG FÜR EINEN BESTIMMTEN ZWECK. DIE NUTZUNG DES PRODUKTS DURCH SIE ERFOLGT AUF IHRE EIGENE GEFAHR. IN KEINEM FALL IST HIKVISION IHNEN GEGENÜBER HAFTBAR FÜR BESONDERE, ZUFÄLLIGE, DIREKTE ODER INDIREKTE SCHÄDEN, EINSCHLIESSLICH, JEDOCH NICHT DARAUF BESCHRÄNKT, VERLUST VON GESCHÄFTSGEWINNEN, GESCHÄFTSUNTERBRECHUNG, DATENVERLUST, SYSTEMBESCHÄDIGUNG, VERLUST VON DOKUMENTATIONEN, SEI ES AUFGRUND VON VERTRAGSBRUCH, UNERLAUBTER HANDLUNG (EINSCHLIESSLICH FAHRLÄSSIGKEIT), PRODUKTHAFTUNG ODER ANDERWEITIG, IN VERBINDUNG MIT DER VERWENDUNG DIESES PRODUKTS, SELBST WENN HIKVISION ÜBER DIE MÖGLICHKEIT DERARTIGER SCHÄDEN ODER VERLUSTE INFORMIERT WAR.
SIE ERKENNEN AN, DASS DIE NATUR DES INTERNET INHÄRENTE SICHERHEITSRISIKEN MIT SICH BRINGT. HIKVISION ÜBERNIMMT KEINE VERANTWORTUNG FÜR ANORMALEN BETRIEB, DATENVERLUST ODER ANDERE SCHÄDEN, DIE SICH AUS CYBERANGRIFFEN, HACKERANGRIFFEN, VIRUSINFEKTION ODER ANDEREN SICHERHEITSRISIKEN IM INTERNET ERGEBEN; HIKVISION WIRD JEDOCH BEI BEDARF ZEITNAHEN TECHNISCHEN SUPPORT LEISTEN.
SIE STIMMEN ZU, DIESES PRODUKT IN ÜBEREINSTIMMUNG MIT ALLEN GELTENDEN GESETZEN ZU VERWENDEN, UND SIE SIND ALLEIN DAFÜR VERANTWORTLICH, DASS IHRE VERWENDUNG GEGEN KEINE GELTENDEN GESETZE VERSTÖßT. INSBESONDERE SIND SIE DAFÜR VERANTWORTLICH, DIESES PRODUKT SO ZU VERWENDEN, DASS DIE RECHTE DRITTER NICHT VERLETZT WERDEN, EINSCHLIESSLICH, ABER NICHT BESCHRÄNKT AUF VERÖFFENTLICHUNGSRECHTE, DIE RECHTE AN GEISTIGEM EIGENTUM ODER DEN DATENSCHUTZ UND ANDERE PERSÖNLICHKEITSRECHTE. SIE DÜRFEN DIESES PRODUKT NICHT FÜR VERBOTENE ZWECKE VERWENDEN, EINSCHLIESSLICH DER ENTWICKLUNG ODER HERSTELLUNG VON MASSENVERNICHTUNGSWAFFEN, DER ENTWICKLUNG ODER HERSTELLUNG CHEMISCHER ODER BIOLOGISCHER WAFFEN, JEGLICHER AKTIVITÄTEN IN BEZUG AUF NUKLEARE SPRENGSTOFFE ODER UNSICHERE NUKLEARE BRENNSTOFFKREISLÄUFE ODER DIE FÖRDERUNG VON MENSCHENRECHTSVERLETZUNGEN.
IM FALL VON WIDERSPRÜCHEN ZWISCHEN DIESER BEDIENUNGSANLEITUNG UND GELTENDEM RECHT IST LETZTERES MASSGEBLICH.

CE Dieses Produkt und – sofern zutreffend – das mitgelieferte Zubehör sind mit „CE" gekennzeichnet und entsprechen daher den geltenden harmonisierten europäischen Normen gemäß der RE-Richtlinie 2014/53/EU, der EMV-Richtlinie 2014/30/EU und der RoHS-Richtlinie 2011/65/EU.

2012/19/EU (Elektroaltgeräte-Richtlinie): Produkte, die mit diesem Symbol gekennzeichnet sind, dürfen innerhalb der Europäischen Union nicht mit dem Hausmüll entsorgt werden. Für korrektes Recycling geben Sie dieses Produkt bei Kauf eines ähnlichen Neugerätes an Ihren örtlichen Fachhändler zurück oder entsorgen Sie es an einer der dafür vorgesehenen Sammelstellen. Weitere Informationen finden Sie unter: www.recyclethis.info

2006/66/EC (Batterierichtlinie): Dieses Produkt enthält eine Batterie, die innerhalb der Europäischen Union nicht mit dem Hausmüll entsorgt werden darf. Siehe Produktdokumentation für spezifische Hinweise zu Batterien. Die Batterie ist mit diesem Symbol gekennzeichnet, das zusätzlich die Buchstaben Cd für Cadmium, Pb für Blei oder Hg für Quecksilber enthalten kann. Für korrektes Recycling geben Sie die Batterie an Ihren örtlichen Fachhändler zurück oder entsorgen Sie sie an einer der dafür vorgesehenen Sammelstellen. Weitere Informationen finden Sie unter: www.recyclethis.info

FC-Hinweise
Bitte beachten Sie, dass Änderungen oder Modifikationen an diesem Gerät, die nicht ausdrücklich vom Hersteller zugelassen sind, zum Verlust der allgemeinen Betriebserlaubnis führen können.
FC-Konformität: Dieses Gerät wurde getestet und erfüllt die Grenzwerte für digitale Geräte der Klasse B in Übereinstimmung mit Abschnitt 15 der FCC-Bestimmungen. Diese Grenzwerte sollen einen angemessenen Schutz vor schädlichen Störungen in einer Wohnumgebung bieten. Dieses Gerät verursacht und verwendet Energie im Radiofrequenzbereich und kann auf solchen Frequenzen ausstrahlen. Falls es nicht in Übereinstimmung mit den Anweisungen installiert und verwendet wird, kann es Störungen der Funkkommunikation verursachen. Es gibt jedoch keine Garantie dafür, dass bei einer bestimmten Installation keine Störungen auftreten können. Wenn dieses Gerät schädliche Störungen des Radio- oder TV-Empfangs erzeugt, was durch das Aus- und Einschalten des Geräts ermittelt werden kann, sollte der Anwender versuchen, die Störungen durch eine oder mehrere der folgenden Maßnahmen zu beheben:
— Richten Sie die Empfangsantenne neu aus oder setzen Sie sie um.
— Vergrößern Sie den Abstand zwischen Gerät und Empfänger.
— Schließen Sie das Gerät an die Steckdose eines anderen Stromkreises als den des Empfängers an.
— Wenden Sie sich an Ihren Fachhändler oder einen erfahrenen Radio-/Fernsehtechniker.
Dieses Gerät muss mit einem Mindestabstand von 20 cm zwischen der Antenne und Personen aufgebaut und betrieben werden.
FCC-Bedingungen
Dieses Gerät entspricht Abschnitt 15 der FCC- Bestimmungen. Der Betrieb ist unter den folgenden beiden Bedingungen gestattet:
1. Dieses Gerät darf keine schädlichen Störungen verursachen.
2. Dieses Gerät muss jegliche empfangene Störungen aushalten, einschließlich jener, die zu einem unerwünschten Betrieb führen.

SICHERHEITSHINWEISE ZUR INSTALLATION

⚠ Stellen Sie das Gerät niemals an einem instabilen Ort auf. Es könnte umfallen und schwere oder sogar tödliche Verletzungen verursachen.

DEUTSCH

1 INSTALLATION

I Den Melder installieren

a. Nehmen Sie das Gerät und das Zubehör aus der Verpackung.
b. Installieren Sie die Seitenpfosten, den Querträger und das Hauptbedienfeld. Ziehen Sie die Schrauben aller Komponenten fest.
c. Schließen Sie die Melderkabel an.
d. Stellen Sie das Gerät auf.

II Die Wärmekamera installieren

a. Nehmen Sie die Kamera und den Montagehalter aus der Verpackung.
b. Drehen Sie das Gehäuse, um es zu öffnen.
c. Führen Sie die Kabel durch die Kabelöffnung und befestigen Sie die Halterung mit drei Schrauben an der Kamera.
d. Drehen Sie das Gehäuse zum Schließen und montieren Sie es.
e. Hängen Sie die Kamera (mit der Montagehalterung) an den Querträger.
f. Befestigen Sie die Montagehalterung mit vier Schrauben.
g. Stellen Sie die Neigung und die Ausrichtung der Kamera so ein, dass sie gegen die Richtung des Personenstroms blickt.

2 EINSCHALTEN

I Melder einschalten

a. Schließen Sie das Stromversorgungskabel an.
b. Stellen Sie den Ein-/Aus-Schalter auf Ein.
Nach dem Einschalten gibt der Melder einen Signalton aus und die Statusanzeigen leuchten abwechselnd auf.
c. Geben Sie das Passwort ein.

II Kamera einschalten

a. Schließen Sie das Netzwerkkabel an.
b. Schließen Sie das Stromversorgungskabel an.
c. Aktivieren Sie die Kamera.
1). Achten Sie darauf, dass sich die IP-Adresse der Kamera und die IP-Adresse des PCs im selben Netzwerksegment befinden.
2). Geben Sie im Browser ***192.168.1.64*** (Standard-IP-Adresse) ein.
3). Erstellen Sie ein Aktivierungspasswort.
4). Klicken Sie auf ***OK***.

3 TECHNISCHE DATEN

Kompression	Sensor	Ungekühlter Vanadiumoxid-Sensor
	Max. Auflösung	160 x 120
	Wellenband	8 bis 14 µm
	NETD	≤40 mk (bei 25 °C, F#=1,0) 40
	Objektiv (Brennweite)	3 mm
Kamera für sichtbares Licht	Sensor	4-MP 1/2,7-Zoll-Progressive-Scan-CMOS
	Auflösung	2688 x 1520 bei 25 fps
	Brennweite	4mm
Temperatur-messung	Körpertemperaturmessung	KI-Gesichtserkennung, Erkennung mehrerer Ziele
	Messbereich	30 bis 45 °C
	Temperaturalarm	Alarmauslösung, wenn die Temperatur über dem Schwellenwert liegt
	Messgenauigkeit	Ohne Schwarzkörper: ±0,5 °C
		Mit Schwarzkörper: ±0,3 °C
Kompression	Videokompression	H.265/H.264/MJPEG
Netzwerk	Netzwerkprotokoll	IPv4/IPv6, HTTP, HTTPS, 802.1x, QoS, FTP, SMTP, UPnP, SNMP, DNS, DDNS, NTP, RTSP, RTCP, RTP, TCP, UDP, IGMP, ICMP, DHCP, PPPoE, Bonjour
Allgemeines	Spannungsversorgung	12 V
	Leistungsaufnahme	12 V, 3.15 A, 36W
	Betriebstemperatur und Luftfeuchtigkeit	Kamera: 5 °C bis 40 °C, <95 % RH
		Durchgangsmelder: -10 °C bis 55 °C, 99 % RH
	Schutzklasse	IP66
Abmessungen	Abmessungen Melder	2190 x 893 x 535 mm (H x B x T)
	Abmessungen Verpackung	2288 x 728 x 328 mm (H x B x T)
Gewicht	Nettogewicht	Ca. 80 kg

HIKVISION

ISD-SMG318LT-D

Walk-Through Metal Detector

Quick Start Guide

INFORMACIÓN DEL PRODUCTO

© 2020 Hangzhou Hikvision Digital Technology Co., Ltd. Todos los derechos reservados.
Sobre este manual
Este manual incluye las instrucciones de utilización y gestión del producto. Las figuras, gráficos, imágenes y cualquier otra información que encontrará en lo sucesivo tienen únicamente fines descriptivos y aclaratorios. La información incluida en el manual está sujeta a cambios, sin aviso previo, debido a las actualizaciones de software u otros motivos. Visite el sitio web de Hikvision —https://www.hikvision.com/— para acceder a la última versión de este manual.
Utilice este manual con la guía y asistencia de profesionales capacitados en el soporte del producto.
HIKVISION y otras marcas comerciales y logotipos de Hikvision son propiedad de Hikvision en diferentes jurisdicciones. Las otras marcas comerciales y los logotipos que se mencionan son propiedad de sus respectivos propietarios.
Descargo de responsabilidad
EN LA MEDIDA MÁXIMA PERMITIDA POR LAS LEYES APLICABLES, ESTE MANUAL Y EL PRODUCTO DESCRITO —INCLUIDOS SU HARDWARE, SOFTWARE Y FIRMWARE— SE SUMINISTRAN «TAL CUAL» Y «CON TODOS SU FALLOS Y ERRORES». HIKVISION NO OFRECE GARANTÍAS, EXPLÍCITAS O IMPLÍCITAS, INCLUIDAS, A MODO ENUNCIATIVO, COMERCIABILIDAD, CALIDAD SATISFACTORIA O IDONEIDAD PARA UN PROPÓSITO EN PARTICULAR. EL USO QUE HAGA DEL PRODUCTO CORRE BAJO SU ÚNICO RIESGO. EN NINGÚN CASO, HIKVISION PODRÁ CONSIDERARSE RESPONSABLE ANTE USTED DE NINGÚN DAÑO ESPECIAL, CONSECUENTE, INCIDENTAL O INDIRECTO, INCLUYENDO, ENTRE OTROS, DAÑOS POR PÉRDIDAS DE BENEFICIOS COMERCIALES, INTERRUPCIÓN DE LA ACTIVIDAD COMERCIAL, PÉRDIDA DE DATOS, CORRUPCIÓN DE LOS SISTEMAS O PÉRDIDA DE DOCUMENTACIÓN, YA SEA POR INCUMPLIMIENTO DEL CONTRATO, AGRAVIO (INCLUYENDO NEGLIGENCIA), RESPONSABILIDAD DEL PRODUCTO O EN RELACIÓN CON EL USO DEL PRODUCTO, INCLUSO CUANDO HIKVISION HAYA RECIBIDO UNA NOTIFICACIÓN DE LA POSIBILIDAD DE DICHOS DAÑOS O PÉRDIDAS.
USTED RECONOCE QUE LA NATURALEZA DE INTERNET IMPLICA RIESGOS DE SEGURIDAD INHERENTES Y HIKVISION NO TENDRÁ NINGUNA RESPONSABILIDAD POR EL FUNCIONAMIENTO ANORMAL, FILTRACIONES DE PRIVACIDAD U OTROS DAÑOS RESULTANTES DE ATAQUES CIBERNÉTICOS, ATAQUES DE HACKERS, INFECCIONES DE VIRUS U OTROS RIESGOS DE SEGURIDAD DE INTERNET; SIN EMBARGO, HIKVISIÓN PROPORCIONARÁ APOYO TÉCNICO OPORTUNO DE SER NECESARIO.
USTED ACEPTA USAR ESTE PRODUCTO DE CONFORMIDAD CON TODAS LAS LEYES APLICABLES Y SOLO USTED ES EL ÚNICO RESPONSABLE DE ASEGURAR QUE EL USO CUMPLA CON DICHAS LEYES. EN ESPECIAL, USTED ES RESPONSABLE DE USAR ESTE PRODUCTO DE FORMA QUE NO INFRINJA LOS DERECHOS DE TERCEROS, INCLUYENDO, DE MANERA ENUNCIATIVA MAS NO LIMITATIVA, DERECHOS DE PUBLICIDAD, DERECHOS DE PROPIEDAD INTELECTUAL, DERECHOS RELATIVOS A LA PROTECCIÓN DE DATOS Y OTROS DERECHOS RELATIVOS A LA PRIVACIDAD. NO DEBERÁ USAR ESTE PRODUCTOS PARA NINGÚN USO FINAL PROHIBIDO, INCLUYENDO EL DESARROLLO O PRODUCCIÓN DE ARMAS DE DESTRUCCIÓN MASIVA, EL DESARROLLO O PRODUCCIÓN DE ARMAS QUÍMICAS O BIOLÓGICAS, CUALQUIER ACTIVIDAD EN EL ÁMBITO RELACIONADO CON CUALQUIER EXPLOSIVO NUCLEAR O CICLO DE COMBUSTIBLE NUCLEAR PELIGROSO, O QUE RESPALDE EL ABUSO DE LOS DERECHOS HUMANOS.
EN CASO DE HABER CONFLICTO ENTRE ESTE MANUAL Y LA LEGISLACIÓN VIGENTE, ESTA ÚLTIMA PREVALECERÁ.

Este producto, y en su caso también los accesorios suministrados, tienen la marca "CE" y por tanto cumplen con las normas europeas armonizadas aplicables enumeradas en la Directiva de equipos de radio 2014/53/UE, la Directiva de compatibilidad electromagnética 2014/30/UE y la Directiva de restricción del uso de sustancias peligrosas 2011/65/UE.

2012/19/UE (directiva RAEE, residuos de aparatos eléctricos y electromagnéticos): En la Unión Europea, los productos marcados con este símbolo no pueden ser desechados en el sistema de basura municipal sin recogida selectiva. Para un reciclaje adecuado, entregue este producto en el lugar de compra del equipo nuevo equivalente o deshágase de él en el punto de recogida designado a tal efecto. Para ver más información, visite: www.recyclethis.info

2006/66/CE (directiva sobre baterías): Este producto lleva una batería que no puede ser desechada en el sistema municipal de basuras sin recogida selectiva dentro de la Unión Europea. Consulte la documentación del producto para ver la información específica de la batería. La batería lleva marcado este símbolo, que incluye unas letras indicando si contiene cadmio (Cd), plomo (Pb), o mercurio (Hg). Para un reciclaje adecuado, entregue la batería a su vendedor o llévela al punto de recogida de basuras designado a tal efecto. Para más información visite: www.recyclethis.info.

Información de la FCC
Tenga en cuenta que cualquier cambio o modificación no aprobado expresamente por la parte responsable del cumplimiento podría anular la autoridad del usuario para utilizar el equipo.
En conformidad con las normativas de la FCC: Este equipo ha sido probado y se ha verificado que cumple con los límites para los dispositivos digitales de Clase B indicados en la sección 15 de las normas de la FCC. Estos límites están diseñados para proporcionar una protección razonable contra las interferencias perjudiciales en una instalación residencial. Este equipo genera, usa y puede emitir energía de radiofrecuencia y, si no se instala y utiliza conforme a lo indicado en las instrucciones, puede ocasionar interferencias perjudiciales a las comunicaciones por radio. No obstante, no se puede garantizar que no se vayan a producir interferencias en una instalación en particular. Si este equipo produce interferencias que afecten a la recepción de radio o televisión, lo cual se puede comprobar encendiendo y apagando el equipo, el usuario puede intentar solucionar el problema tomando alguna de las siguientes medidas:
— Reoriente o reubique la antena receptora.
— Aumente la distancia entre el equipo y el receptor.
— Conecte el equipo a una salida en un circuito diferente al que esté conectado el receptor.
— Consulte con el distribuidor o con un técnico especializado en radio/TV para obtener ayuda.
Este equipo tiene que ser instalado y utilizado con una distancia mínima de 20 cm entre el radiador y su cuerpo.
Condiciones de la FCC
Este dispositivo cumple con la sección 15 de la normativa FCC. Su utilización está sujeta a las dos condiciones siguientes:
1. Este dispositivo no debe ocasionar interferencias perjudiciales.
2. Este dispositivo debe aceptar cualquier interferencia recibida, incluidas aquellas que puedan ocasionar un funcionamiento no deseado.

PRECAUCIONES DE INSTALACIÓN

No coloque nunca el equipo en una ubicación inestable. El equipo podría caer y provocar graves lesiones o la muerte.

ESPAÑOL

1 INSTALACIÓN

I Instalar el detector
a. Saque el dispositivo y los accesorios.
b. Instale las planchas de la puerta, el travesaño y el panel de control principal. Apriete todos los tornillos para fijar todos los componentes.
c. Conecte los cables de detección.
d. Voltee el dispositivo.

II Instalar la cámara térmica
a. Saque la cámara y el soporte de montaje.
b. Gire la caja para retirarla.
c. Pase los cables a través del agujero para los cables y fije el soporte en la cámara con tres tornillos.
d. Gírelo e instale la cámara.
e. Cuelgue la cámara (con el soporte de montaje) en el travesaño.
f. Fije el soporte de montaje con cuatro tornillos.
g. Ajuste la inclinación y la rotación de la cámara para colocarla frente al flujo de dirección de las personas.

2 INICIO

I Inicio del detector
a. Conecte el cable de alimentación.
b. Pulse el interruptor de encendido.
El detector emite un pitido y el indicador parpadea de forma intermitente después de encenderse.
c. Introduzca la contraseña.

II Inicio de la cámara
a. Conecte el cable de red.
b. Conecte el cable de alimentación.
c. Active la cámara.
1) Ponga la dirección IP de la cámara y la dirección IP del ordenador en el mismo segmento de red.
2) Introduzca ***192.168.1.64*** (dirección IP predeterminada) en el navegador.
3) Cree una contraseña de activación.
4) Haga clic en ***OK***.

3 ESPECIFICACIONES

Compresión	Sensor	Sensor de óxido de vanadio no refrigerado
	Resolución máx.	160 × 120
	Banda de frecuencias de respuesta	8 a 14 µm
	NETD	≤40 mk (a 25 °C, F#=1.0) 40
	Lente (distancia focal)	3 mm
Cámara visible	Sensor	CMOS de escaneo progresivo de 1/2,7" y 4 Mp
	Resolución	2688 × 1520 a 25 fps
	Distancia focal	4 mm
Medición de la temperatura	Medición de la temperatura corporal	Detección facial inteligente, detección de objetivo múltiple
	Rango de medición	30 a 45 °C
	Alarma de temperatura	La alarma se activa si la temperatura supera el umbral
	Precisión de medición	Sin cuerpo negro: ±0,5 °C
		Con cuerpo negro: ±0,3 °C
Compresión	Compresión de vídeo	H.265/H.264/MJPEG
Red	Protocolo de red	IPv4/IPv6, HTTP, HTTPS, 802.1x, Qos, FTP, SMTP, UPnP, SNMP, DNS, DDNS, NTP, RTSP, RTCP, RTP, TCP, UDP, IGMP, ICMP, DHCP, PPPoE, Bonjour
General	Fuente de alimentación	12 V
	Consumo	12 V, 3.15 A, 36W
	Humedad y temperatura de funcionamiento	Cámara: 5 °C a 40 °C, < 95 % RH
		Detector de paso: -10 °C a 55 °C, 99 %, RH
	Grado de protección	IP66
Dimensiones	Dimensiones del detector	2190 x 893 x 535 mm (alt. x anch. x prof.)
	Dimensiones del paquete	2288 x 728 x 328 mm (alt. x anch. x prof.)
Peso	Peso neto	Aproximadamente 80 kg

HIKVISION

ISD-SMG318LT-D

Walk-Through Metal Detector

Quick Start Guide

INFORMAZIONI DI PRODOTTO

© 2020 Hangzhou Hikvision Digital Technology Co., Ltd. Tutti i diritti riservati.
Informazioni sul presente manuale
Il presente Manuale contiene le istruzioni per l'uso e la gestione del prodotto. Le illustrazioni, i grafici e tutte le altre informazioni di seguito riportate servono unicamente a scopi illustrativi ed esplicativi. Le informazioni contenute nel Manuale sono soggette a modifiche, senza alcun preavviso, in seguito ad aggiornamenti del firmware o ad altri motivi. Scaricare la versione più recente del presente manuale dal sito web di Hikvision (https://www.hikvision.com/).
Utilizzare il presente manuale sotto la supervisione e l'assistenza di personale qualificato nel supporto del prodotto.
HIKVISION e gli altri marchi e loghi di Hikvision sono di proprietà di Hikvision in varie giurisdizioni. Gli altri marchi registrati e loghi menzionati appartengono ai rispettivi titolari.
Esclusione di responsabilità
NELLA MISURA MASSIMA CONSENTITA DALLA LEGGE VIGENTE, QUESTO MANUALE E IL PRODOTTO DESCRITTO, CON IL SUO HARDWARE, SOFTWARE E FIRMWARE, SONO FORNITI "COSÌ COME SONO" E "CON TUTTI I DIFETTI E GLI ERRORI". HIKVISION NON RILASCIA ALCUNA GARANZIA, NÉ ESPRESSA NÉ IMPLICITA COME, SOLO A TITOLO DI ESEMPIO, GARANZIE DI COMMERCIABILITÀ, QUALITÀ SODDISFACENTE O IDONEITÀ PER UN USO SPECIFICO. L'UTENTE UTILIZZA IL PRODOTTO A PROPRIO RISCHIO. IN NESSUN CASO HIKVISION SARÀ RESPONSABILE VERSO L'UTENTE IN RELAZIONE A QUALSIASI DANNO STRAORDINARIO, CONSEQUENZIALE, ACCIDENTALE O INDIRETTO, COME, TRA GLI ALTRI, MANCATO PROFITTO, INTERRUZIONE DELL'ATTIVITÀ O PERDITA DI DATI, DANNEGGIAMENTO DI SISTEMI O PERDITA DI DOCUMENTAZIONE, DERIVANTI DA INADEMPIENZA CONTRATTUALE, ILLECITO (COMPRESA LA NEGLIGENZA), RESPONSABILITÀ PER DANNI AI PRODOTTI O ALTRIMENTI IN RELAZIONE ALL'USO DEL PRODOTTO, ANCHE QUALORA HIKVISION SIA STATA INFORMATA DELLA POSSIBILITÀ DI TALI DANNI O PERDITE.
L'UTENTE RICONOSCE CHE LA NATURA DI INTERNET PREVEDE RISCHI DI SICUREZZA INTRINSECHI E CHE HIKVISION DECLINA QUALSIASI RESPONSABILITÀ IN RELAZIONE A FUNZIONAMENTI ANOMALI, VIOLAZIONE DELLA RISERVATEZZA O ALTRI DANNI RISULTANTI DA ATTACCHI INFORMATICI, INFEZIONE DA VIRUS O ALTRI RISCHI LEGATI ALLA SICUREZZA SU INTERNET; TUTTAVIA, HIKVISION FORNIRÀ TEMPESTIVO SUPPORTO TECNICO, SE NECESSARIO.
L'UTENTE ACCETTA DI UTILIZZARE IL PRODOTTO IN CONFORMITÀ A TUTTE LE LEGGI VIGENTI E DI ESSERE IL SOLO RESPONSABILE DI TALE UTILIZZO CONFORME. IN PARTICOLARE, L'UTENTE È RESPONSABILE DEL FATTO CHE L'UTILIZZO DEL PRODOTTO NON VIOLI DIRITTI DI TERZI COME, SOLO A TITOLO DI ESEMPIO, DIRITTI DI PUBBLICITÀ, DIRITTI DI PROPRIETÀ INTELLETTUALE O DIRITTI RELATIVI ALLA PROTEZIONE DEI DATI E ALTRI DIRITTI RIGUARDANTI LA PRIVACY. L'UTENTE NON UTILIZZERÀ IL PRODOTTO IN MODI PROIBITI, COME, TRA GLI ALTRI, LA PRODUZIONE DI ARMI DI DISTRUZIONE DI MASSA, LO SVILUPPO O LA PRODUZIONE DI ARMI CHIMICHE O BIOLOGICHE, QUALSIASI ATTIVITÀ SVOLTA IN CONTESTI CORRELATI A ESPLOSIVI NUCLEARI O COMBUSTIBILI NUCLEARI NON SICURI O ATTIVITÀ CHE CAUSINO VIOLAZIONI DEI DIRITTI UMANI.
IN CASO DI CONFLITTO TRA IL PRESENTE MANUALE E LA LEGGE VIGENTE, PREVARRÀ QUEST'ULTIMA.

Questo prodotto e gli eventuali accessori in dotazione sono contrassegnati con il marchio "CE" e sono quindi conformi alle norme europee armonizzate vigenti di cui alla Direttiva sulle energie rinnovabili RE 2014/53/UE, alla Direttiva sulla compatibilità elettromagnetica CEM 2014/30/UE e alla Direttiva sulla restrizione all'uso di sostanze pericolose RoHS 2011/65/UE.

2012/19/UE (Direttiva RAEE): I prodotti contrassegnati con il presente simbolo non possono essere smaltiti come rifiuti municipali indifferenziati nell'Unione Europea. Per garantire un riciclaggio adeguato, restituire il presente prodotto al proprio rivenditore locale in occasione dell'acquisto di una nuova apparecchiatura equivalente, oppure smaltirlo nei punti di raccolta designati. Ulteriori informazioni sono disponibili sul sito: www.recyclethis.info

2006/66/CE (Direttiva sulle batterie): questo prodotto contiene una batteria e non è possibile smaltirlo con i rifiuti municipali indifferenziati nell'Unione Europea. Fare riferimento alla documentazione del prodotto per le informazioni specifiche sulla batteria. La batteria è contrassegnata con il presente simbolo, che potrebbe includere le sigle di cadmio (Cd), piombo (Pb) o mercurio (Hg). Per garantire un riciclaggio adeguato, consegnare la batteria al proprio rivenditore locale oppure smaltirla nei punti di raccolta designati. Ulteriori informazioni sono disponibili sul sito: www.recyclethis.info

Informazioni sulle norme FCC
Tenere presente che modifiche o alterazioni non espressamente approvate dalla parte responsabile della conformità potrebbero invalidare l'autorità dell'utente ad utilizzare l'apparecchiatura.
Conformità alle norme FCC: La presente apparecchiatura è stata sottoposta a test e dichiarata conforme ai limiti stabiliti per i dispositivi digitali di Classe B, in conformità con la Parte 15 delle Norme FCC. Questi limiti sono pensati per fornire una ragionevole protezione contro le interferenze dannose in installazioni residenziali. Questo dispositivo genera, utilizza e può emettere energia a radiofrequenza e, se non installato e utilizzato in conformità alle istruzioni, può causare interferenze dannose alle comunicazioni radio. Tuttavia, non esistono garanzie che l'interferenza non si verifichi in una particolare installazione. Se l'apparecchio provoca interferenze dannose alle ricezioni radiotelevisive, riscontrabili spegnendo e accendendo l'apparecchio, si consiglia di provare a correggerle adottando uno o più dei seguenti accorgimenti:
— Riorientare o riposizionare l'antenna di ricezione.
— Aumentare la distanza tra l'apparecchio e il ricevitore.
— Collegare il dispositivo a una presa su un circuito diverso da quello a cui è collegato il ricevitore.
— Consultare un rivenditore o un tecnico radio/TV.
Installare e utilizzare l'apparecchiatura mantenendo una distanza di almeno 20 cm tra il radiatore e il proprio corpo.
Condizioni delle norme FCC
Questo dispositivo è conforme alla parte 15 delle norme FCC. L'utilizzo è soggetto alle due condizioni seguenti:
1. Il dispositivo non deve causare interferenze dannose.
2. Il dispositivo deve accettare qualsiasi interferenza ricevuta, incluse le interferenze che possono causare un funzionamento indesiderato.

PRECAUZIONE DI INSTALLAZIONE
Non collocare mai l'attrezzatura in una posizione instabile. L'attrezzatura potrebbe cadere, causando lesioni personali gravi e anche mortali.

ITALIANO

1 INSTALLAZIONE

I Installazione del rilevatore
a. Estrarre dalla confezione il dispositivo e gli accessori.
b. Installare assi e travi della porta e il pannello di controllo principale. Stringere le viti per fissare tutti i componenti.
c. Collegare i cavi di rilevamento.
d. Spingere leggermente il dispositivo verso l'alto.

II Installazione della telecamera termica
a. Estrarre dalla confezione la telecamera e la staffa di montaggio.
b. Ruotare l'alloggiamento per rimuoverlo.
c. Far passare i cavi attraverso i relativi fori e fissare la staffa sulla telecamera con tre viti.
d. Ruotare l'alloggiamento per installarlo.
e. Applicare la telecamera (tramite la staffa di montaggio) alla trave.
f. Fissare la staffa di montaggio con quattro viti.
g. Regolare la posizione verticale e orizzontale della telecamera per seguire gli spostamenti delle persone.

2 AVVIO

I Avvio del rilevatore
a. Collegare il cavo di alimentazione.
b. Accendere l'interruttore.
Dopo l'accensione, il rilevatore emette un segnale acustico e l'indicatore luminoso inizia a lampeggiare.
c. Inserire la password.

II Avvio della telecamera
a. Collegare il cavo di rete.
b. Collegare il cavo di alimentazione.
c. Attivare la telecamera.
1). L'indirizzo IP della telecamera e quello del computer devono trovarsi nello stesso segmento di rete.
2). Inserire ***192.168.1.64*** (indirizzo IP predefinito) nel browser.
3). Creare una password di attivazione.
4). Fare clic su ***OK***.

3 SPECIFICHE

Compressione	Sensore	Sensore non refrigerato in ossido di vanadio
	Risoluzione max	160 × 120
	Banda di risposta	Da 8 a 14 µm
	NETD	≤40 mk (a 25 °C, F#=1.0) 40
	Obiettivo (Distanza focale)	3 mm
Capacità visive telecamera	Sensore	Sensore a scansione progressiva CMOS da 1/2,7" 4 MP
	Risoluzione	2688 × 1520 a 25 fps
	Distanza focale	4 mm
Misurazione delle temperature	Misurazione della temperatura corporea	Rilevamento di volti intelligente, rilevamento multi-target
	Intervallo di misurazione	Da 30 a 45 °C
	Allarme di temperatura	Attivazione di allarme quando la temperatura supera la soglia
	Precisione di misurazione	Senza corpo nero: ±0,5 °C
		Con corpo nero: ±0,3 °C
Compressione	Compressione video	H.265/H.264/MJPEG
Rete	Protocollo di rete	IPv4/IPv6, HTTP, HTTPS, 802.1x, Qos, FTP, SMTP, UPnP, SNMP, DNS, DDNS, NTP, RTSP, RTCP, RTP, TCP, UDP, IGMP, ICMP, DHCP, PPPoE, Bonjour
Caratteristiche generali	Alimentazione	12 V
	Consumo	12 V, 3.15 A, 36W
	Temperatura e umidità di utilizzo	Telecamera: Da 5° C a 40 °C, UR <95%
		Rilevatore di spostamenti: Da -10 °C a 55 °C, UR 99%,
	Livello di protezione	IP66
Dimensioni	Dimensioni del rilevatore	2190 x 893 x 535 mm (A x L x P)
	Dimensioni della confezione	2288 x 728 x 328 mm (A x L x P)
Peso	Peso netto	Circa 80 kg

HIKVISION

ISD-SMG318LT-D

Walk-Through Metal Detector

Quick Start Guide

INFORMAÇÃO SOBRE O PRODUTO

©2020 Hangzhou Hikvision Digital Technology Co., Ltd. Todos os direitos reservados.
Acerca deste Manual
O Manual inclui instruções para utilizar e gerir o produto. As fotografias, os gráficos, as imagens e todas as outras informações doravante apresentadas destinam-se apenas a fins de descritivos e informativos. As informações que constam do Manual estão sujeitas a alteração, sem aviso prévio, devido a atualizações de firmware ou a outros motivos. Pode encontrar a versão mais recente deste Manual no website da Hikvision (https://www.hikvision.com/).
Utilize este Manual sob orientação e com a assistência de profissionais formados neste Produto.
HIKVISION e outros logótipos e marcas comerciais da Hikvision são propriedade da Hikvision em vários territórios. Outras marcas comerciais e logótipos mencionados são propriedade dos respetivos proprietários.
Aviso legal
NA MEDIDA MÁXIMA PERMITIDA PELA LEI APLICÁVEL, ESTE MANUAL E O PRODUTO DESCRITO, COM O SEU HARDWARE, SOFTWARE E FIRMWARE, SÃO FORNECIDOS "TAL COMO ESTÃO" E "COM TODAS AS SUAS FALHAS E ERROS". A HIKVISION EXCLUI, DE FORMA EXPLÍCITA OU IMPLÍCITA, GARANTIAS DE, INCLUINDO E SEM LIMITAÇÃO, COMERCIABILIDADE, QUALIDADE DO SERVIÇO OU ADEQUAÇÃO A UMA FINALIDADE ESPECÍFICA. A SUA UTILIZAÇÃO DESTE PRODUTO É FEITA POR SUA CONTA E RISCO. EM NENHUMA CIRCUNSTÂNCIA, A HIKVISION SERÁ RESPONSÁVEL POR SI EM RELAÇÃO A QUAISQUER DANOS ESPECIAIS, CONSEQUENCIAIS, INCIDENTAIS OU INDIRETOS, INCLUINDO, ENTRE OUTROS, DANOS PELA PERDA DE LUCROS COMERCIAIS, INTERRUPÇÃO DA ATIVIDADE, PERDA DE DADOS, CORRUPÇÃO DE SISTEMAS OU PERDA DE DOCUMENTAÇÃO SEJA COM BASE NUMA VIOLAÇÃO DO CONTRATO, ATOS ILÍCITOS (INCLUÍNDO NEGLIGÊNCIA), RESPONSABILIDADE PELO PRODUTO OU, DE OUTRO MODO, RELACIONADA COM A UTILIZAÇÃO DO PRODUTO, AINDA QUE A HIKVISION TENHA SIDO AVISADA SOBRE A POSSIBILIDADE DE TAIS DANOS OU PERDAS.
O UTILIZADOR RECONHECE QUE A NATUREZA DA INTERNET OFERECE RISCOS DE SEGURANÇA INERENTES E QUE A HIKVISION NÃO SERÁ RESPONSABILIZADA POR UM FUNCIONAMENTO ANORMAL, PERDA DE PRIVACIDADE OU OUTROS DANOS RESULTANTES DE ATAQUES INFORMÁTICOS, ATAQUES DE PIRATARIA, INFEÇÃO POR VÍRUS OU OUTROS RISCOS ASSOCIADOS À SEGURANÇA DA INTERNET. NO ENTANTO, A HIKVISION PRESTARÁ APOIO TÉCNICO ATEMPADO, SE SOLICITA.
O UTILIZADOR ACEITA UTILIZAR ESTE PRODUTO EM CONFORMIDADE COM TODAS AS LEIS APLICÁVEIS E SER O ÚNICO RESPONSÁVEL POR GARANTIR QUE A SUA UTILIZAÇÃO É CONFORME À LEI APLICÁVEL. PARTICULARMENTE, O UTILIZADOR É O RESPONSÁVEL PELA UTILIZAÇÃO DESTE PRODUTO DE MODO QUE NÃO INFRINJA OS DIREITOS DE TERCEIROS, INCLUINDO, ENTRE OUTROS, OS DIREITOS DE PUBLICIDADE, DIREITOS DE PROPRIEDADE INTELECTUAL OU DE PROTEÇÃO DE DADOS, OU QUAISQUER OUTROS DIREITOS DE PRIVACIDADE. O UTILIZADOR NÃO PODERÁ UTILIZAR ESTE PRODUTO PARA QUAISQUER UTILIZAÇÕES FINAIS PROIBIDAS, INCLUINDO O DESENVOLVIMENTO OU PRODUÇÃO DE ARMAS DE DESTRUIÇÃO MAGICA, DESENVOLVIMENTO OU PRODUÇÃO DE QUÍMICOS OU ARMAS BIOLÓGICAS, QUAISQUER ATIVIDADES DESENVOLVIDAS NO ÂMBITO DE EXPLOSIVOS NUCLEARES OU CICLOS DE COMBUSTÍVEL NUCLEAR INSEGURO OU PARA APOIAR ABUSOS AOS DIREITOS HUMANOS.
NA EVENTUALIDADE DA OCORRÊNCIA DE ALGUM CONFLITO ENTRE ESTE MANUAL E A LEGISLAÇÃO APLICÁVEL, ESTA ÚLTIMA PREVALECE.

Este produto e, se aplicável, os acessórios fornecidos, apresentam a marcação "CE" e, por isso, cumprem as normas europeias harmonizadas aplicáveis listadas na Diretiva 2014/53/UE relativa aos equipamentos de rádio, na Diretiva 2014/30/UE sobre compatibilidade eletromagnética (CEM) e na Diretiva 2011/65/UE relativa à restrição do uso de determinadas substâncias perigosas em equipamentos elétricos e eletrónicos (EEE).

2012/19/UE (Diretiva RAEE): Os produtos com este símbolo não podem ser eliminados como resíduos urbanos indiferenciados na União Europeia. Para uma reciclagem adequada, devolva este produto ao seu fornecedor local quando adquirir um novo equipamento equivalente ou elimine-o através dos pontos de recolha adequados. Para mais informações, consulte: www.recyclethis.info.

2006/66/CE (diretiva relativa a baterias): Este produto contém uma bateria que não pode ser eliminada como resíduo urbano indiferenciado na União Europeia. Consulte a documentação do produto para obter informações específicas acerca da bateria. A bateria está marcada com este símbolo, que poderá incluir inscrições para indicar a presença de cádmio (Cd), chumbo (Pb), ou mercúrio (Hg). Para reciclar o produto de forma adequada, devolva a bateria ao seu fornecedor ou coloque-a num ponto de recolha apropriado. Para mais informações, consulte: www.recyclethis.info

Informações sobre a Comissão Federal de Comunicações (FCC)
Tenha em conta que as alterações ou modificações não expressamente aprovadas pela parte responsável pela conformidade poderão inibir o direito do utilizador operar o equipamento.
Conformidade com a Comissão Federal de Comunicações (FCC): Este equipamento foi testado e encontra-se em conformidade com os limites dos dispositivos digitais de Classe B, nos termos da parte 15 das normas da FCC. Estes limites foram criados para providenciar uma proteção razoável contra eventuais interferências prejudiciais numa instalação residencial. Este equipamento gera, utiliza e pode emitir energia de frequência de rádio e, se não for instalado e utilizado de acordo com as instruções, pode provocar interferências prejudiciais às comunicações por rádio. No entanto, não há quaisquer garantias da ocorrência de interferências numa instalação particular. Se este equipamento efetivamente provocar interferências prejudiciais à receção de rádio ou televisão (que poderá determinar desligando e ligando o equipamento), o utilizador é encorajado a tentar corrigir a interferência aplicando uma ou mais das seguintes medidas:
— Reorientar ou reposicionar a antena de receção.
— Aumentar a distância entre o equipamento e o recetor.
— Ligar o equipamento a uma tomada num circuito diferente daquele onde se encontra ligado o recetor.
— Consultar o revendedor ou um técnico com experiência em rádio/TV para obter assistência.
Este equipamento deve ser instalado e utilizado a uma distância mínima de 20 cm entre o radiador e o corpo.
Condições da FCC
Este dispositivo está em conformidade com a parte 15 das Normas da FCC. O seu funcionamento está sujeito às duas seguintes condições:
1. Este dispositivo não pode provocar interferências prejudiciais.
2. Este dispositivo tem de aceitar quaisquer interferências recebidas, incluindo interferências que possam causar um funcionamento indesejável

CUIDADOS NA INSTALAÇÃO

Nunca coloque o equipamento num local instável. O equipamento pode cair e causar lesões corporais graves ou morte.

PORTUGUÊS

1 INSTALAÇÃO

I Instalar o detetor
a. Retire o dispositivo e os acessórios.
b. Instale os painéis, a viga e o painel de controlo principal da porta. Aperte os parafusos para fixar todos os componentes.
c. Ligue os cabos de deteção.
d. Levante o dispositivo.

II Instalar a Câmara térmica
a. Retire a câmara e o suporte de montagem.
b. Rode para remover o compartimento.
c. Passe os cabos pela abertura para cabos e fixe o suporte na câmara com três parafusos.
d. Rode e instale o compartimento.
e. Pendure a câmara (com o suporte de montagem) na viga.
f. Fixe o suporte de montagem com quatro parafusos.
g. Ajuste a inclinação e a rotação da câmara para estar alinhada com a direção do fluxo de pessoas.

2 INICIALIZAÇÃO

I Inicialização do detetor
a. Instale o cabo de alimentação.
b. Ligue o interruptor.
O detetor emite um som curto e o indicador fica iluminado alternadamente depois de ser ligado.
c. Introduza a palavra-passe.

II Inicialização da câmara
a. Instale o cabo de rede.
b. Instale o cabo de alimentação.
c. Ative a câmara.
1). Configure o endereço IP da câmara e o endereço IP do PC para estarem no mesmo segmento de rede.
2). Introduza ***192.168.1.64*** (endereço IP predefinido) no browser.
3). Crie uma palavra-passe de ativação.
4). Clique em ***OK***.

3 ESPECIFICAÇÃO

Compressão	Sensor	Sensor não arrefecido em óxido de vanádio
	Resolução máx.	160 × 120
	Frequência de resposta	8 a 14 µm
	NETD	≤40 mk (a 25 °C, F#=1.0) 40
	Lente (distância focal)	3 mm
Câmara visível	Sensor	CMOS de varrimento progressivo de 1/2,7" a 4MP
	Resolução	2688×1520 a 25 fps
	Distância focal	4 mm
Medição da temperatura	Medição da temperatura corporal	Deteção facial por IA, deteção de vários alvos
	Intervalo de medição	30 a 45 °C
	Alarme de temperatura	Alarme ativado quando a temperatura ultrapassar o limiar
	Precisão da medição	Sem corpo preto:±0,5 °C
		Com corpo preto: ±0,3 °C
Compressão	Compressão de vídeo	H.265/H.264/MJPEG
Rede	Protocolo de rede	IPv4/IPv6, HTTP, HTTPS, 802.1x, Qos, FTP, SMTP, UPnP, SNMP, DNS, DDNS, NTP, RTSP, RTCP, RTP, TCP, UDP, IGMP, ICMP, DHCP, PPPoE, Bonjour
Geral	Alimentação elétrica	12 V
	Consumo	12 V, 3.15 A, 36W
	Temperatura e humidade de funcionamento	Câmara: 5 °C a 40 °C, <95% de HR
		Detetor de passagem: -10 °C a 55 °C, 99% de HR
	Nível de proteção	IP66
Dimensões	Dimensões do detetor	2190 x 893 x 535 mm (A x L x P)
	Dimensões da embalagem	2288 x 728 x328 mm (A x L x P)
Peso	Peso líquido	Cerca de 80 Kg

HIKVISION

ISD-SMG318LT-D

Walk-Through Metal Detector

Quick Start Guide

PRODUCTINFORMATIE

©2020 Hangzhou Hikvision Digital Technology Co., Ltd. Alle rechten voorbehouden.
Over deze handleiding
De handleiding bevat instructies voor het gebruik en beheer van het product. Foto's, grafieken, afbeeldingen en alle andere informatie hierna worden verstrekt voor beschrijving en uitleg. De informatie in de handleiding is onderhevig aan verandering, zonder voorafgaande kennisgeving, als gevolg van firmware-updates of andere redenen. U kunt de nieuwste versie van deze handleiding vinden op de Hikvision-website (https://www.hikvision.com/).
Gebruik deze handleiding onder begeleiding en ondersteuning van professionals die zijn opgeleid voor het ondersteunen van het product.
HIKVISION en andere handelsmerken en logo's van Hikvision zijn eigendom van Hikvision in de verschillende jurisdicties. Andere handelsmerken en logo's zijn eigendom van hun respectievelijke eigenaars.
Vrijwaringsclausule
VOOR ZOVER MAXIMAAL TOEGESTAAN OP GROND VAN HET TOEPASSELIJK RECHT, WORDEN DEZE HANDLEIDING EN HET OMSCHREVEN PRODUCT, INCLUSIEF HARDWARE, SOFTWARE EN FIRMWARE, GELEVERD 'ZOALS ZE ZIJN', INCLUSIEF 'FOUTEN EN GEBREKEN'. HIKVISION GEEFT GEEN GARANTIES, EXPLICIET NOCH IMPLICIET, INCLUSIEF ZONDER BEPERKING OMTRENT VERKOOPBAARHEID, TEVREDENHEID OMTRENT KWALITEIT OF GESCHIKTHEID VOOR EEN BEPAALD DOEL. HET GEBRUIK VAN HET PRODUCT DOOR U IS OP EIGEN RISICO. IN GEEN GEVAL IS HIKVISION VERANTWOORDELIJK VOOR SPECIALE, BIJKOMENDE, INCIDENTELE OF INDIRECTE SCHADE, WAARONDER, ONDER ANDERE, SCHADE VAN VERLIES AAN ZAKELIJKE WINST, ZAKELIJKE ONDERBREKING OF VERLIES VAN GEGEVENS, CORRUPTIE OF SYSTEMEN, OF VERLIES VAN DOCUMENTATIE, ONGEACHT OF DIT VOORTVLOEIT UIT CONTRACTBREUK, BENADELING (INCLUSIEF NALATIGHEID), PRODUCTAANSPRAAKELIJKHEID OF ANDERS, MET BETREKKING TOT HET PRODUCT, ZELFS ALS HIKVISION OP DE HOOGTE IS GEBRACHT VAN ZULKE SCHADE OF VERLIES.
U ERKENT DAT DE AARD VAN INTERNET ZORGT VOOR INHERENTE VEILIGHEIDSRISICO'S, EN HIKVISION ACCEPTEERT GEEN ENKELE VERANTWOORDELIJKHEID VOOR ABNORMALE WERKING, PRIVACYSCHENDING OF ANDERE SCHADE VOORTVLOEIEND UIT EEN CYBERAANVAL, HACKERAANVAL, VIRUSBESMETTING OF ANDERE INTERNETVEILIGHEIDSRISICO'S; HIKVISION LEVERT ECHTER TIJDIGE TECHNISCHE ONDERSTEUNING INDIEN VEREIST.
U GAAT AKKOORD MET HET GEBRUIK VAN DIT PRODUCT IN OVEREENSTEMMING MET ALLE TOEPASBARE WETTEN EN UITSLUITEND U BENT VERANTWOORDELIJK VOOR DE GARANTIE DAT UW GEBRUIK OVEREENSTEMT MET DE TOEPASBARE WET. U BENT VOORAL VERANTWOORDELIJK DAT HET GEBRUIK VAN DIT PRODUCT GEEN INBREUK MAAKT OP DE RECHTEN VAN DERDEN, INCLUSIEF EN ZONDER BEPERKING DE RECHTEN VAN PUBLICITEIT, INTELLECTUEEL EIGENDOM, OF GEGEVENSBESCHERMING EN ANDERE PRIVACYRECHTEN. U MAG DIT PRODUCT NIET GEBRUIKEN VOOR ENIG ONWETTIG GEBRUIK, INCLUSIEF DE ONTWIKKELING VAN PRODUCTIE VAN MASSAVERNIETIGINGSWAPENS, DE ONTWIKKELING VAN CHEMISCHE OF BIOLOGISCHE WAPENS EN ACTIVITEITEN DIE IN WELKE CONTEXT DAN OOK GERELATEERD ZIJN AAN KERNEXPLOSIEVEN OF ONVEILIGE SPLIJTSTOFCYCLUS OF DIE HET MISBRUIK VAN MENSENRECHTEN STEUNEN.
IN HET GEVAL VAN ENIGE CONFLICTEN TUSSEN DEZE HANDLEIDING EN DE TOEPASSELIJKE WETGEVING, PREVALEERT DE LAATSTE.

CE Dit product en, indien van toepassing, de meegeleverde accessoires, zijn gemarkeerd met "CE" en voldoen daardoor aan de toepasbare geharmoniseerde Europese normen zoals vermeld onder de RE-richtlijn 2014/53/EU, de EMC-richtlijn 2014/30/EU, de RoHS-richtlijn 2011/65/EU.

2012/19/EU (WEEE-richtlijn): Producten die met dit symbool zijn gemarkeerd mogen binnen de Europese Unie niet worden weggegooid als ongesorteerd huishoudelijk afval. Lever dit product voor een juiste recycling in bij uw plaatselijke leverancier bij aankoop van soortgelijke nieuwe apparatuur, of breng het naar daarvoor aangewezen inzamelpunten. Raadpleeg voor meer informatie: www.recyclethis.info

2006/66/EG (Batterijrichtlijn): Dit product bevat een batterij die binnen de Europese Unie niet mag worden weggegooid als ongesorteerd huishoudelijk afval. Zie de productdocumentatie voor specifieke informatie over de batterij. De batterij is gemarkeerd met dit symbool, dat letters kan bevatten die cadmium (Cd), lood (Pb) of kwik (Hg) aanduiden. Lever de batterij voor een juiste recycling in bij uw leverancier of bij een daarvoor aangewezen inzamelpunt. Zie: www.recyclethis.info voor meer informatie

FC FCC-informatie
Let erop dat wijzigingen of modificaties die niet uitdrukkelijk zijn goedgekeurd door de partij die verantwoordelijk is voor de naleving, de bevoegdheid van de gebruiker om de apparatuur te gebruiken ongeldig kunnen maken.
FCC-compliantie: Deze apparatuur is getest en in overeenstemming bevonden met de limieten voor een digitaal apparaat van klasse B, conform deel 15 van de FCC-regels. Deze limieten zijn ontworpen om een redelijke bescherming te bieden tegen schadelijke interferentie bij gebruik in thuisinstallaties. Deze apparatuur genereert en gebruikt radiofrequentie-energie en kan deze uitstralen en kan schadelijke interferentie veroorzaken bij radiocommunicatie, indien deze niet in overeenstemming met de aanwijzingen wordt geïnstalleerd en gebruikt. Er is echter geen garantie dat er zich in een bepaalde installatie geen interferentie voordoet. Als deze apparatuur schadelijke interferentie veroorzaakt aan radio- of televisieontvangst, wat kan worden vastgesteld door de apparatuur uit en weer in te schakelen, wordt het de gebruiker aanbevolen om de interferentie met een of meer van de volgende maatregelen te corrigeren:
— Heroriënteer of verplaats de ontvangstantenne.
— Verhoog de scheiding tussen de apparatuur en de ontvanger.
— Sluit de apparatuur aan op een stopcontact op een ander circuit dan dat waarop de ontvanger is aangesloten.
— Raadpleeg de dealer of een ervaren radio-/tv-monteur voor hulp.
Dit apparaat moet worden geïnstalleerd en gebruikt met een minimale afstand van 20 cm tussen de radiator en uw lichaam.
FCC-voorwaarden
Dit apparaat voldoet aan deel 15 van de FCC-regels. Gebruik is onderworpen aan de volgende twee voorwaarden:
1. Dit apparaat mag geen schadelijke interferentie veroorzaken.
2. Dit apparaat moet alle ontvangen interferentie accepteren, inclusief interferentie die ongewenste werking tot gevolg kan hebben.

INSTALLATIEWAARSCHUWING
Plaats de apparatuur nooit op een onstabiele plaats. De apparatuur kan dan vallen, wat ernstig letsel of de dood tot gevolg kan hebben.

NEDERLANDS

1 INSTALLATIE

I De detector installeren
a. Pak het apparaat en de accessoires uit.
b. Monteer de deurplanken, de balk, en het hoofdbedieningspaneel. Draai de schroeven vast om alle componenten vast te zetten.
c. Sluit de detectiekabels aan.
d. Keer het apparaat om.

II Monteer de thermisch camera
a. Haal de camera en bevestigingsbeugel eruit.
b. Draai en verwijder de behuizing.
c. Leid de kabels door het kabelgat en bevestig de beugel met drie schroeven op de camera.
d. Draai en monteer de behuizing.
e. Hang de camera (met bevestigingsbeugel) op aan de balk.
f. Zet de bevestigingsbeugel vast met vier schroeven.
g. Stel de kantelhoek en pan van de camera in voor mensen die in voorwaartse richting bewegen.

2 OPSTARTEN

I De detector opstarten
a. Sluit de voedingskabel aan.
b. Zet de aan-/uitschakelaar aan.
De detector piept eenmaal en de controlelampjes branden afwisselend na inschakelen.
c. Voer het wachtwoord in.

II Camera opstarten
a. Sluit de netwerkkabel aan.
b. Sluit de voedingskabel aan.
c. Activeer de camera.
1). Maak het IP-adres van de camera en het IP-adres van de PC op hetzelfde netwerksegment.
2). Voer ***192.168.1.64*** (standaard IP-adres) in op de browser.
3). Creëer een activeringswachtwoord.
4). Klik op ***OK***.

3 SPECIFICATIE

Compressie	Sensor	Vanadiumoxide ongekoelde sensor
	Max. resolutie	160 × 120
	Reactie golfband	8 tot 14μm
	NETD	≤40 mK(@25°C,F#=1,0) 40
	Lens (brandpuntsafstand)	3 mm
Zichtbare camera	Sensor	4 MP 1/2,7-inch progressieve scan CMOS
	Resolutie	2688 × 1520 @ 25 fps
	Brandpuntsafstand	4 mm
Temperatuur-meting	Lichaamstemperatuurmeting	AI-gezichtsherkenning, multi-targetdetectie
	Meetbereik	30 tot 45°C
	Temperatuuralarm	Het alarm wordt geactiveerd wanneer de temperatuur boven de drempelwaarde komt
	Meetnauwkeurigheid	Geen blackbody: ±0,5°C
		Met blackbody: ±0,3°C
Compressie	Videocompressie	H.265/H.264/MJPEG
Netwerk	Netwerkprotocol	IPv4/IPv6, HTTP, HTTPS, 802.1x, Qos, FTP, SMTP, UPnP, SNMP, DNS, DDNS, NTP, RTSP, RTCP, RTP, TCP, UDP, IGMP, ICMP, DHCP, PPPoE, Bonjour
Algemeen	Stroomvoorziening	12 V
	Verbruik	12 V, 3.15 A, 36W
	Bedrijfstemperatuur en -vochtigheid	Camera: 5°C tot 40°C, <95% RV
		Doorloopdetector: -10°C tot 55°C, 99% RV
	Beschermingsniveau	IP66
Afmetingen	Afmetingen detector	2190 x 893 x 535 mm(H x B x D)
	Afmetingen verpakking	2288 x 728 x 328 mm (H x B x D)
Gewicht	Nettogewicht	Ongeveer 80 kg

HIKVISION

ISD-SMG318LT-D

Walk-Through Metal Detector

Quick Start Guide

INFORMACE O VÝROBKU

©2020 Hangzhou Hikvision Digital Technology Co., Ltd. Všechna práva vyhrazena.
Informace o tomto návodu
V návodu jsou obsaženy pokyny k používání a obsluze výrobku. Obrázky, schémata, snímky a veškeré ostatní zde uvedené informace slouží pouze jako popis a vysvětlení. Informace obsažené v tomto návodu podléhají vzhledem k aktualizacím firmwaru nebo z jiných důvodů změnám bez upozornění. Nejnovější verzi tohoto návodu naleznete na webových stránkách společnosti Hikvision (https://www.hikvision.com/).
Tento návod používejte s vedením a pomocí odborníků vyškolených v oblasti podpory výrobku.
HIKVISION a ostatní ochranné známky a loga společnosti Hikvision jsou vlastnictvím společnosti Hikvision v různých jurisdikcích. Ostatní ochranné známky a loga uvedené v této příručce jsou majetkem příslušných vlastníků.
Prohlášení o vyloučení odpovědnosti
TATO PŘÍRUČKA A POPISOVANÉ PRODUKTY VČETNĚ PŘÍSLUŠNÉHO HARDWARU, SOFTWARU A FIRMWARU JSOU V MAXIMÁLNÍM ROZSAHU PŘÍPUSTNÉM PODLE ZÁKONA POSKYTOVÁNY „JAK STOJÍ A LEŽÍ", A „SE VŠEMI VADAMI A CHYBAMI". SPOLEČNOST HIKVISION NEPOSKYTUJE ŽÁDNÉ VÝSLOVNÉ ANI PŘEDPOKLÁDANÉ ZÁRUKY ZARNUJÍCÍ MIMO JINÉ PRODEJNOST, USPOKOJIVOU KVALITU NEBO VHODNOST KE KONKRÉTNÍM ÚČELŮM. POUŽÍVÁNÍ TOHOTO PRODUKTU JE NA VAŠE VLASTNÍ RIZIKO. SPOLEČNOST HIKVISION V ŽÁDNÉM PŘÍPADĚ NENESE ODPOVĚDNOST ZA JAKÉKOLI ZVLÁŠTNÍ, NÁSLEDNÉ, NÁHODNÉ NEBO NEPŘÍMÉ ŠKODY ZAHRNUJÍCÍ MIMO JINÉ ŠKODY ZE ZTRÁTY OBCHODNÍHO ZISKU, PŘERUŠENÍ OBCHODNÍ ČINNOSTI NEBO ZTRÁTY DAT, POŠKOZENÍ SYSTÉMŮ NEBO ZTRÁTY DOKUMENTACE V SOUVISLOSTI S POUŽÍVÁNÍM TOHOTO VÝROBKU BEZ OHLEDU NA TO, ZDA TAKOVÉ ŠKODY VZNIKLY Z DŮVODU PORUŠENÍ SMLOUVY, OBČANSKOPRÁVNÍHO PŘEČINU (VČETNĚ NEDBALOSTI) ČI ODPOVĚDNOSTI ZA PRODUKT, A TO ANI V PŘÍPADĚ, ŽE SPOLEČNOST HIKVISION BYLA NA MOŽNOST TAKOVÝCHTO ŠKOD NEBO ZTRÁTY UPOZORNĚNA.
BERETE NA VĚDOMÍ, ŽE INTERNET SVOU PODSTATOU PŘEDSTAVUJE SKRYTÁ BEZPEČNOSTNÍ RIZIKA A SPOLEČNOST HIKVISION PROTO NEPŘEBÍRÁ ŽÁDNOU ODPOVĚDNOST ZA NESTANDARDNÍ PROVOZNÍ CHOVÁNÍ, ÚNIK SOUKROMÝCH ÚDAJŮ NEBO JINÉ ŠKODY VYPLÝVAJÍCÍ Z KYBERNETICKÉHO ČI HACKERSKÉHO ÚTOKU, NAPADENÍ VIREM NEBO ŠKODY ZPŮSOBENÉ JINÝMI INTERNETOVÝMI BEZPEČNOSTNÍMI RIZIKY; SPOLEČNOST HIKVISION VŠAK V PŘÍPADĚ POTŘEBY POSKYTNE VČASNOU TECHNICKOU PODPORU.
SOUHLASÍTE S TÍM, ŽE TENTO PRODUKT BUDE POUŽÍVÁN V SOULADU SE VŠEMI PLATNÝMI ZÁKONY A VÝHRADNĚ ODPOVÍDÁTE ZA ZAJIŠTĚNÍ, ŽE VAŠE UŽÍVÁNÍ BUDE V SOULADU S PLATNOU LEGISLATIVOU. ODPOVÍDÁTE ZEJMÉNA ZA POUŽÍVÁNÍ PRODUKTU ZPŮSOBEM, KTERÝ NEPORUŠUJE PRÁVA TŘETÍCH STRAN, COŽ ZAHRNUJE MIMO JINÉ PRÁVO NA OCHRANU OSOBNOSTI, PRÁVO DUŠEVNÍHO VLASTNICTVÍ NEBO PRÁVO NA OCHRANU OSOBNÍCH ÚDAJŮ A DALŠÍ PRÁVA NA OCHRANU SOUKROMÍ. TENTO PRODUKT NESMÍTE POUŽÍVAT K JAKÝMKOLI NEDOVOLENÝM KONCOVÝM ÚČELŮM VČETNĚ VÝVOJE ČI VÝROBY ZBRANÍ HROMADNÉHO NIČENÍ, VÝVOJE NEBO VÝROBY CHEMICKÝCH ČI BIOLOGICKÝCH ZBRANÍ NEBO JAKÝCHKOLI ČINNOSTÍ SOUVISEJÍCÍCH S JADERNÝMI VÝBUŠNINAMI NEBO NEBEZPEČNÝM JADERNÝM PALIVOVÝM CYKLEM ČI K PODPOŘE PORUŠOVÁNÍ LIDSKÝCH PRÁV.
V PŘÍPADĚ JAKÉHOKOLI ROZPORU MEZI TÍMTO NÁVODEM A PŘÍSLUŠNÝMI ZÁKONY PLATÍ DRUHÉ ZMÍNĚNÉ.

Tento výrobek a dodávané příslušenství, je-li použito, jsou označeny značkou „CE" a proto splňují platné harmonizované evropské normy uvedené v rámci směrnice RE 2014/53/EU, směrnice EMC 2014/30/EU a směrnice RoHS 2011/65/EU.

Směrnice 2012/19/ES (WEEE): Výrobky označené tímto symbolem nelze v Evropské unii likvidovat společně s netříděným domovním odpadem. Při zakoupení nového ekvivalentního výrobku tento výrobek řádně zrecyklujte vrácením svému místnímu dodavateli, nebo jej zlikvidujte odevzdáním v určených sběrných dvorech. Další informace naleznete na adrese: www.recyclethis.info

Směrnice 2006/66/ES (týkající se baterií): Tento výrobek obsahuje baterii, kterou nelze v Evropské unii likvidovat společně s netříděným domovním odpadem. Konkrétní informace o baterii naleznete v dokumentaci výrobku. Baterie je označena tímto symbolem, který může obsahovat písmena značící kadmium (Cd), olovo (Pb) nebo měď (Hg). Baterii řádně zlikvidujte odevzdáním svému dodavateli nebo na určeném sběrném místě. Další informace naleznete na adrese: www.recyclethis.info

Informace o směrnicích FCC
Upozorňujeme, že změny nebo úpravy, které nebyly výslovně schváleny stranou zodpovědnou za soulad s předpisy, mohou mít za následek ztrátu oprávnění uživatele zařízení používat.
Soulad se směrnicemi FCC: Toto zařízení bylo testováno a bylo shledáno, že splňuje limity pro digitální zařízení třídy B podle části 15 pravidel FCC. Tyto limity jsou navrženy tak, aby poskytovaly přiměřenou ochranu proti škodlivému rušení v bytové instalaci. Toto zařízení generuje, používá a může vyzařovat vysokofrekvenční energii, a pokud není instalováno a používáno v souladu s pokyny, může způsobit škodlivé účinky. Neexistuje však žádná záruka, že v určité instalaci nedojde k rušení. Pokud toto zařízení způsobuje škodlivé rušení příjmu rozhlasu nebo televize, které lze identifikovat vypnutím a zapnutím zařízení, doporučujeme uživateli pokusit se vyřešit rušení jedním nebo několika z následujících opatření:
— Přeorientujte nebo přemístěte přijímací anténu.
— Zvyšte odstup mezi zařízením a přijímačem.
— Připojte zařízení k zásuvce na jiném obvodu, než ke kterému je připojen přijímač.
— Obraťte se na prodejce nebo zkušeného rozhlasového / televizního technika.
Toto zařízení je třeba namontovat a provozovat v minimální vzdálenosti 20 cm od radiátoru a vašeho těla.
Podmínky směrnic FCC
Toto zařízení splňuje požadavky části 15 směrnic FCC. Provoz je podmíněn následujícími dvěma podmínkami:
1. Toto zařízení nesmí způsobovat škodlivé rušení.
2. Toto zařízení musí přijmout libovolné přijaté rušení, včetně rušení, které může způsobit nežádoucí činnost

UPOZORNĚNÍ K MONTÁŽI

Zařízení nikdy neumisťujte na nestabilní místo. Zařízení může spadnout a způsobit vážné zranění nebo smrt.

ČEŠTINA

1 MONTÁŽ

I Montáž detektoru
a. Vyjměte zařízení a příslušenství.
b. Namontujte destičku na dveře, nosník a hlavní ovládací panel. Utáhněte šrouby a upevněte všechny komponenty.
c. Připojte detekční kabely.
d. Umístěte zařízení nahoru.

II Montáž termální kamery
a. Vyjměte kameru a montážní konzolu.
b. Otočením vyjměte kryt.
c. Kabely protáhněte otvorem pro kabely a třemi šrouby připevněte konzolu na kameru.
d. Otočte a nainstalujte kryt.
e. Zavěste kameru (s montážní konzolou) na nosník.
f. Upevněte montážní konzolu čtyřmi šrouby.
g. Upravte naklonění a otáčení kamery tak, aby směřovala dopředu směrem k příchodu lidí.

2 SPUŠTĚNÍ

I Spuštění detektoru
a. Zapojte napájecí kabel.
b. Zapněte detektor vypínačem.
Detektor jednou zapípá a po zapnutí se střídavě rozsvítí kontrolky.
c. Zadejte heslo.

II Spuštění kamery
a. Zapojte síťový kabel.
b. Zapojte napájecí kabel.
c. Aktivujte kameru.
1). Umístěte adresu IP kamery a adresu IP počítače do stejného segmentu sítě.
2). Zadejte v prohlížeči text ***192.168.1.64*** (výchozí adresa IP).
3). Vytvořte aktivační heslo.
4). Klikněte na tlačítko ***OK***.

3 TECHNICKÉ ÚDAJE

Komprese	Snímač	Nechlazený senzor s oxidem vanadu
	Max. rozlišení	160 × 120
	Vlnové pásmo odezvy	8 až 14 µm
	NETD	≤40 mk (při 25 °C, F=1,0) 40
	Objektiv (ohnisková vzdálenost)	3 mm
Viditelná kamera	Snímač	4 MP 1/2,7" CMOS s progresivním skenováním
	Rozlišení	2 688 × 1 520 při 25 snímcích/s
	Ohnisková vzdálenost	4 mm
Měření teploty	Měření teploty těla	Detekce obličeje s umělou inteligencí, detekce více cílů
	Rozsah měření	30 až 45 °C
	Teplotní alarm	Je-li teplota nad prahovou hodnotou, spustí se alarm
	Přesnost měření	Bez černého tělesa: ±0,5 °C
		S černým tělesem: ±0,3 °C
Komprese	Komprese videa	H.265/H.264/MJPEG
Síť	Síťový protokol	IPv4/IPv6, HTTP, HTTPS, 802.1x, Qos, FTP, SMTP, UPnP, SNMP, DNS, DDNS, NTP, RTSP, RTCP, RTP, TCP, UDP, IGMP, ICMP, DHCP, PPPoE, Bonjour
Obecné parametry	Napájení	12 V
	Spotřeba	12 V, 3.15 A, 36W
	Provozní teplota a vlhkost	Kamera: 5 až 40 °C, relativní vlhkost <95 %
		Průchozí detektor: −10 až 55 °C, relativní vlhkost 99 %
	Krytí	IP66
Rozměry	Rozměry detektoru	2 190 × 893× 535 mm (V × Š × H)
	Rozměry balení	2 288 × 728 × 328 mm (V × Š × H)
Hmotnost	Čistá hmotnost	Přibl. 80 kg

HIKVISION

ISD-SMG318LT-D

Walk-Through Metal Detector

Quick Start Guide

PRODUKTOPLYSNINGER

©2020 Hangzhou Hikvision Digital Technology Co., Ltd. Alle rettigheder forbeholdes.
Om denne vejledning
Vejledningen indeholder anvisninger om brug og håndtering af produktet. Billeder, diagrammer, illustrationer og alle øvrige oplysninger herefter tjener kun som beskrivelse og forklaring.
Oplysningerne i vejledningen er med forbehold for ændring uden varsel på grund af opdateringer af firmware eller andre årsager. Du kan finde den seneste udgave af vejledning på Hikvisions websted (https://www.hikvision.com/).
Brug brugervejledningen under vejledning af og med hjælp fra fagfolk, der er uddannet i understøttelse af produktet.
HIKVISION og andre af Hikvisions varemærker og logoer tilhører Hikvision i forskellige jurisdiktioner. Andre nævnte varemærker og logoer tilhører deres respektive ejere.
Ansvarsfraskrivelse
VEJLEDNINGEN OG DET HERI BESKREVNE PRODUKT, INKL. HARDWARE, SOFTWARE OG FIRMWARE, LEVERES I STØRST MULIGT OMFANG, DER ER TILLADT VED LOV, "SOM DET ER OG FOREFINDES" OG "MED ALLE DEFEKTER OG FEJL". HIKVISION UDSTEDER INGEN GARANTIER, UDTRYKKELIGE ELLER UNDERFORSTÅEDE, INKL. UDEN BEGRÆNSNING, VEDRØRENDE SALGBARHED, TILFREDSSTILLENDE KVALITET ELLER EGNETHED TIL ET BESTEMT FORMÅL. DIN BRUG AF PRODUKTET SKER PÅ DIN EGEN RISIKO. UNDER INGEN OMSTÆNDIGHEDER ER HIKVISION ANSVARLIG OVER FOR DIG FOR SÆRLIGE SKADER, HÆNDELIGE SKADER, FØLGESKADER ELLER INDIREKTE SKADER, INKL. BL.A., SKADER SOM FØLGE AF DRIFTSTAB, DRIFTSFORSTYRRELSER ELLER TAB AF DATA, BESKADIGELSE AF SYSTEMER ELLER TAB AF DOKUMENTATION, UANSET OM DET ER BASERET PÅ KONTRAKTBRUD, SKADEVOLDENDE HANDLINGER (HERUNDER UAGTSOMHED), PRODUKTANSVAR ELLER PÅ ANDEN MÅDE I FORBINDELSE MED BRUGEN AF PRODUKTET, SELVOM HIKVISION ER BLEVET UNDERRETTET OM MULIGHEDEN FOR SÅDANNE SKADER.
DU ANERKENDER, AT INTERNETTET INDEHOLDER INDBYGGEDE SIKKERHEDSRISICI. HIKVISION PÅTAGER SIG INTET ANSVAR FOR UNORMAL DRIFT, LÆKAGE AF PERSONLIGE OPLYSNINGER ELLER ANDRE SKADER SOM FØLGE AF CYBERANGREB, HACKERANGREB, VIRUSKONTROL ELLER ANDRE INTERNETSIKKERHEDSRISICI. HIKVISION VIL DOG YDE EVENTUEL NØDVENDIG OG RETTIDIG TEKNISK BISTAND.
DU ERKLÆRER DIG INDFORSTÅET MED AT BRUGE PRODUKTET I OVERENSSTEMMELSE MED ALLE GÆLDENDE LOVE. OG DU ER ENEANSVARLIG FOR AT SIKRE, AT DIN BRUG OVERHOLDER AL GÆLDENDE LOVGIVNING. DU ER ISÆR ANSVARLIG FOR AT BRUGE PRODUKTET PÅ EN MÅDE, DER IKKE KRÆNKER TREDJEPARTERS RETTIGHEDER, HERUNDER, UDEN BEGRÆNSNINGER, RETTIGHEDER VEDRØRENDE OFFENTLIG OMTALE, INTELLEKTUELLE EJENDOMSRETTIGHEDER ELLER RETTIGHEDER VEDRØRENDE DATABESKYTTELSE OG ANDRE RETTIGHEDER VEDRØRENDE PERSONLIGE OPLYSNINGER. DU MÅ IKKE BRUGE PRODUKTET TIL FORBUDTE SLUTANVENDELSER, HERUNDER UDVIKLING ELLER FREMSTILLING AF MASSEØDELÆGGELSESVÅBEN, UDVIKLING ELLER PRODUKTION AF KEMISKE ELLER BIOLOGISKE VÅBEN, AKTIVITETER I DEN KONTEKST, DER ER KNYTTET TIL ATOMBOMBER ELLER USIKKERT REAKTORBRÆNDSEL, ELLER SOM STØTTE TIL OVERTRÆDELSE AF MENNESKERETTIGHEDER.
I TILFÆLDE AF UOVERENSSTEMMELSE MELLEM VEJLEDNINGEN OG GÆLDENDE LOVGIVNING GÆLDER SIDSTNÆVNTE.

Produktet og eventuelt medfølgende tilbehør er mærket "CE" og opfylder derfor gældende harmoniserede europæiske standarder anført i RE-direktivet 2014/53/EU, EMC-direktivet 2014/30/EU og RoHS-direktivet 2011/65/EU.

2012/19/EU (WEEE-direktivet): Produkter, der er mærket med dette symbol, kan ikke bortskaffes som almindeligt husholdningsaffald i EU. Med henblik på korrekt genbrug skal du aflevere produktet til din lokale leverandør ved køb af tilsvarende nyt udstyr eller aflevere det på et dertil indrettet indleveringssted. For yderligere oplysninger se: www.recyclethis.info.

2006/66/EF (batteridirektivet): Dette produkt indeholder et batteri, som ikke kan bortskaffes sammen med almindeligt husholdningsaffald i EU. Find specifikke oplysninger om batteriet i produktdokumentationen. Batteriet er mærket med dette symbol, som kan indeholde bogstaver, der indikerer indhold af kadmium (Cd), bly (Pb) eller kviksølv (Hg). Med henblik på korrekt genbrug skal du aflevere batteriet til din leverandør eller til et dertil indrettet indleveringssted. Du kan få flere oplysninger her: www.recyclethis.info

FCC-oplysninger
Vær opmærksom på, at ændringer eller modifikationer, der ikke udtrykkeligt er godkendt af den part, der er ansvarlig for overensstemmelse, kan ugyldiggøre brugerens ret til at betjene udstyret.
Overholdelse af FCC: Udstyret er afprøvet og overholder grænserne for digitale enheder i klasse B i henhold til del 15 i FCC-reglerne. Grænserne er beregnet til at give rimelig beskyttelse mod skadelig interferens i installationer i boligområder. Udstyret genererer, bruger og kan udstråle radiofrekvensenergi og kan, hvis det ikke er installeret og anvendes i overensstemmelse med anvisningerne, forårsage skadelig interferens for radiokommunikation. Der er imidlertid ingen garanti for, at interferens ikke kan opstå i en bestemt installation. Hvis udstyret forårsager skadelig interferens for modtagelse af radio- og tv-signaler, hvilket kan afgøres ved at slukke og tænde for udstyret, opfordres brugeren til at forsøge at afhjælpe interferensen på en eller flere af følgende måder:
– Drej eller flyt modtagerantennen.
– Øg afstanden mellem udstyret og modtageren.
– Sæt udstyret i en stikkontakt på et kredsløb, der er forskellig fra kredsløbet, som modtageren er tilsluttet.
– Søg råd hos forhandleren eller en erfaren radio-/tv-tekniker.
Udstyret skal installeres og betjenes med en minimumsafstand på 20 cm mellem strålingskilden og din krop.
FCC-betingelser
Enheden overholder del 15 i FCC-reglerne. Anvendelse sker under iagttagelse af følgende to betingelser:
1. Enheden må ikke forårsage skadelig interferens.
2. Denne enhed skal acceptere modtagen interferens, inkl. interferens, der kan give anledning til uønsket drift.

ADVARSEL OM INSTALLATION
Placér aldrig udstyret på et usikkert underlag. Udstyret kan vælte og forårsage alvorlig personskade eller død.

DANSK

1 INSTALLATION

I Installér detektoren
a. Tag enheden og tilbehøret ud.
b. Installér karmene, bjælken og hovedkontrolpanelet. Fastgør alle komponenter ved at stramme skruerne.
c. Tilslut detektionskablerne.
d. Vend enheden på hovedet.

II Installér det termiske kamera
a. Tag kameraet og monteringsbeslaget ud.
b. Drej kabinettet, og fjern det.
c. Før kablerne gennem kabelhullet, og fastgør beslaget til kameraet med tre skruer.
d. Drej og installér kabinettet.
e. Hæng kameraet (med monteringsbeslaget) på bjælken.
f. Fastgør monteringsbeslaget med fire skruer.
g. Justér kameraets hældning og panorering, så det vender fremad mod menneskestrømmen.

2 START

I Start af detektor
a. Tilslut strømkablet.
b. Slå afbryderen til.
Detektoren bipper, og kontrollamperne blinker skiftevis, når strømmen tændes.
c. Indtast adgangskode.

II Start af kamera
a. Tilslut netværkskablet.
b. Tilslut strømkablet.
c. Aktivér kameraet.
1). Indstil samme IP-adresse på kameraet og pc'en i samme netværkssegment.
2). Indtast ***192.168.1.64*** (standard IP-adresse) på browseren.
3). Opret en aktiveringsadgangskode.
4). Klik på ***OK***.

3 SPECIFIKATION

Komprimering	Sensor	Vanadiumoxid-sensor, ikke afkølet
	Maks. opløsning	160×120
	Svarfrekvens	8-14 µm
	NETD	≤40 mk (ved 25 °C, F#=1,0) 40
	Objektiv (brændvidde)	3 mm
Synligt kamera	Sensor	4 MP 1/2,7" CMOS med progressiv scanning
	Opløsning	2688×1520 ved 25 fps
	Brændvidde	4 mm
Temperaturmåling	Måling af kropstemperatur	Ansigtsdetektion ved brug af kunstig intelligens, detektion af flere mål
	Temperaturinterval	30-45 °C
	Temperaturalarm	Alarm udløses, når temperaturen ligger over tærsklen
	Målepræcision	Ingen sort krop: ± 0,5 °C
		Med sort krop: ± 0,3 °C
Komprimering	Videokomprimering	H.265/H.264/MJPEG
Netværk	Netværksprotokol	IPv4/IPv6, HTTP, HTTPS, 802.1x, QoS, FTP, SMTP, UPnP, SNMP, DNS, DDNS, NTP, RTSP, RTCP, RTP, TCP, UDP, IGMP, ICMP, DHCP, PPPoE, Bonjour
Generelt	Strømforsyning	12 V
	Forbrug	12 V, 3.15 A, 36W
	Driftstemperatur og -fugtighed	Kamera: 5-40 °C, < 95 % relativ luftfugtighed
		Detektorkarm: -10 °C til 55 °C, 99 % relativ luftfugtighed
	Beskyttelsesniveau	IP66
Mål	Detektormål	2.190 x 893 x 535 mm (H x B x D)
	Pakkemål	2.288 x 728 x 328 mm (H x B x D)
Vægt	Nettovægt	Ca. 80 kg

HIKVISION

ISD-SMG318LT-D

Walk-Through Metal Detector

Quick Start Guide

TERMÉKINFORMÁCIÓK

©2020 Hangzhou Hikvision Digital Technology Co., Ltd. Minden jog fenntartva.
Az útmutatóval kapcsolatos tudnivalók
Az útmutató a termék használatára és kezelésére vonatkozó utasításokat tartalmaz. Az itt szereplő képek, diagramok, ábrák és minden további információ csupán leírásként és magyarázatként szolgál. Az Útmutatóban szereplő információk a firmware-frissítések és egyéb okok miatt előzetes értesítés nélkül változhatnak. Az Útmutató legfrissebb változatáért keresse fel a Hikvision weboldalát (https://www.hikvision.com/).
Az Útmutatót a termékkel kapcsolatos támogatáshoz megfelelő képesítéssel rendelkező szakemberek támogatásával és útmutatásával együtt használja.
A(z) HIKVISION, valamint a Hikvision egyéb védjegyei és logói a Hikvision tulajdonát képezik különböző joghatóságokban. Az említett egyéb védjegyek és logók a megfelelő tulajdonosok tulajdonát képezik.
Felelősségkizárás
EZT A KÉZIKÖNYVET, VALAMINT A BENNE SZEREPLŐ TERMÉKET ANNAK HARDVER-, SZOFTVER-ÖSSZETEVŐIVEL ÉS FIRMWARE-ÉVEL EGYÜTT „EREDETI FORMÁBAN" BIZTOSÍTJUK, „BELEÉRTVE AZOK ÖSSZES ESETLEGES HIBÁJÁT". A HIKVISION NEM VÁLLAL SEM KIFEJEZETT, SEM TÖRVÉNY ÁLTAL VÉLELMEZETT JÓTÁLLÁST, TÖBBEK KÖZÖTT – DE NEM KORLÁTOZVA – A TERMÉK ÉRTÉKESÍTHETŐSÉGÉRE, MEGFELELŐ MINŐSÉGÉRE, VALAMINT ADOTT CÉLRA VALÓ ALKALMASSÁGÁRA. A TERMÉKET KIZÁRÓLAG SAJÁT FELELŐSSÉGÉRE HASZNÁLHATJA. A HIKVISION SEMMILYEN ESETBEN SEM VÁLLAL FELELŐSSÉGET ÖN FELÉ SEMMILYEN KÜLÖNLEGES, KÖVETKEZMÉNYES, JÁRULÉKOS VAGY KÖZVETETT KÁRÉRT, BELEÉRTVE TÖBBEK KÖZÖTT A TERMÉK HASZNÁLATÁVAL ÖSSZEFÜGGŐ ÉSBEN AZ ÜZLETI HASZON ELVESZTÉSÉBŐL, AZ ÜZLETMENET MEGSZAKADÁSÁBÓL, VALAMINT AZ ADATOK VAGY DOKUMENTUMOK ELVESZTÉSÉBŐL ERED Ő KÁROKAT, TÖRTÉNJEN EZ SZERZŐDÉSSZEGÉS VAGY KÁROKOZÁS (BELEÉRTVE A GONDATLANSÁGOT) EREDMÉNYEKÉNT, MÉG AKKOR SEM, HA A HIKVISION VÁLLALATOT TÁJÉKOZTATTÁK AZ ILYEN KÁROK BEKÖVETKEZÉSÉNEK LEHETŐSÉGÉRŐL.
ÖN TUDOMÁSUL VESZI, HOGY AZ INTERNET TERMÉSZETÉBŐL FAKADÓAN REJT KOCKÁZATOKAT, ÉS A HIKVISION SEMMILYEN FELELŐSSÉGET NEM VÁLLAL A RENDELLENES MŰKÖDÉSÉRT, A SZEMÉLYES ADATOK KISZIVÁRGÁSÁÉRT VAGY MÁS OLYAN KÁROKÉRT, AMELYEKET KIBERTÁMADÁSOK, HACKERTÁMADÁSOK, VÍRUSFERTŐZÉSEK VAGY MÁS INTERNETES BIZTONSÁGI VESZÉLYEK OKOZTAK; A HIKVISION AZONBAN KÉRÉSRE IDŐBEN MŰSZAKI TÁMOGATÁST NYÚJT.
ÖN ELFOGADJA, HOGY EZT A TERMÉKET KIZÁRÓLAG A VONATKOZÓ TÖRVÉNYI ELŐÍRÁSOK BETARTÁSÁVAL HASZNÁLJA, ÉS HOGY A VONATKOZÓ TÖRVÉNYEKNEK MEGFELELŐ HASZNÁLAT KIZÁRÓLAG AZ ÖN FELELŐSSÉGE. KÜLÖNÖSKÉPPEN AZ ÖN FELELŐSSÉGE, HOGY A TERMÉK HASZNÁLATA SORÁN NE SÉRTSE HARMADIK FÉL JOGAIT, BELEÉRTVE, DE NEM KORLÁTOZVA A NYILVÁNOSSÁGRA, SZELLEMI TULAJDONRA, ADATOK VÉDELMÉRE ÉS EGYÉB SZEMÉLYES ADATOKRA VONATKOZÓ JOGOKAT. A TERMÉKET NEM HASZNÁLHATJA TILTOTT CÉLRA, BELEÉRTVE A TÖMEGPUSZTÍTÓ FEGYVEREK FEJLESZTÉSÉT VAGY GYÁRTÁSÁT, A VEGYI VAGY BIOLÓGIAI FEGYVEREK FEJLESZTÉSET VAGY GYÁRTÁSÁT, VALAMINT BÁRMILYEN, ROBBANÁSVESZÉLYES VAGY NEM BIZTONSÁGOS NUKLEÁRIS HASADÓANYAG-CIKLUSSAL KAPCSOLATOS TEVÉKENYSÉGET, ILLETVE EMBERI JOGI VISSZAÉLÉSEKET TÁMOGATÓ MÓDON TÖRTÉNŐ FELHASZNÁLÁST.
HA A JELEN KÉZIKÖNYV ÉS A HATÁLYOS TÖRVÉNY KÖZÖTT ELLENTMONDÁS TAPASZTALHATÓ, AKKOR AZ UTÓBBI A MÉRVADÓ.

Ez a termék és tartozékai (amennyiben vannak) „CE" jelöléssel vannak ellátva, ezáltal megfelelnek a következő irányelvekben foglalt harmonizált európai szabványoknak: 2014/53/EU (RE-irányelv), 2014/30/EU (EMC-irányelv), 2011/65/EU (RoHS-irányelv).

2012/19/EU (WEEE-irányelv): Az ezzel a jelzéssel ellátott termékeket nem lehet szelektálatlan kommunális hulladékként elhelyezni az Európai Unióban. A megfelelő újrahasznosítás érdekében vigye vissza ezt a terméket helyi beszállítójához, amikor új, egyenértékű berendezést vásárol, vagy adja le a kijelölt gyűjtőhelyeken. További információért keresse fel az alábbi honlapot: www.recyclethis.info

2006/66/EC (akkumulátorokról szóló irányelv): Ez a termék olyan akkumulátort tartalmaz, amelyet nem lehet szelektálatlan kommunális hulladékként elhelyezni az Európai Unióban. A termékdokumentációban további információkat talál az akkumulátorról. Az akkumulátor ezzel a jeléssel van ellátva . A jelésen megtalálhatók lehetnek a kadmiumot (Cd), ólmot (Pb) vagy higanyt (Hg) jelző betűjelek. A megfelelő újrahasznosítás érdekében vigye vissza ezt a terméket a beszállítójához, vagy vigye egy kijelölt gyűjtőhelyre. További információért keresse fel az alábbi honlapot: www.recyclethis.info

FCC-információ
Felhívjuk figyelmét, hogy az előírások betartásáért felelős partner által nem jóváhagyott változtatások vagy módosítások érvénytelenithetik a berendezés használatának jogát a felhasználó számára.
FCC-megfelelés: A berendezés a tesztelés során megfelelt az FCC szabályzat 15. része értelmében a B. osztályú digitális eszközök korlátozásainak. Ezeket a korlátozásokat arra tervezték, hogy észszerű védelmet nyújtsanak a lakossági létesítményekben előforduló káros interferenciák ellen. Ez a berendezés rádiófrekvencián energiát hoz létre, használ és képes sugározni. Amennyiben a berendezést nem az utasításoknak megfelelően telepítik és használják, az káros interferenciát okozhat a rádiókommunikációs rendszerekben. Mindamellett nem garantálható, hogy egy adott telepítés esetén az interferencia nem fog létrejönni. Amennyiben a jelen eszköz káros interferenciát okoz a rádió- és televízióvételben (amit a berendezés ki- és bekapcsolásával tud meghatározni), a felhasználó megpróbálhatja kijavítani az interferenciát az alábbi intézkedésekkel:
— Helyezze át a vevőantennát, vagy változtassa meg az irányát.
— Növelje a berendezés és a vevőkészülék közötti távolságot.
— Csatlakoztassa a berendezést egy olyan áramkörön lévő konnektorba, amelyikhez a vevőkészülék nem kapcsolódik.
— Kérjen segítséget a viszonteladótól vagy egy tapasztalt rádió-/TV-szerelőtől.
A berendezést úgy kell telepíteni és üzemeltetni, hogy legalább 20 cm távolság legyen a sugárzás forrása és az emberi test között.
FCC-feltételek
Ez a készülék megfelel az FCC szabályzat 15. részének. A megfelelő működésnek az alábbi két feltétele van:
1. Jelen eszköz nem okozhat káros interferenciát.
2. Jelen eszköznek el kell viselnie a más eszközök által keltett interferenciát, beleértve azt is, amely nemkívánatos működést eredményezhet.

TELEPÍTÉS – FIGYELMEZTETÉS
Soha ne helyezze a berendezést instabil helyre. A berendezés leesheti, ami súlyos vagy akár halálos sérülést okozhat.

MAGYAR

1 TELEPÍTÉS

I Telepítse az érzékelőt
a. Vegye ki a készüléket és a tartozékokat a csomagolásból.
b. Szerelje fel az oldalfalakat, a kereszttartót, majd a fő vezérlőpanelt. Húzza meg a csavarokat az összes elem rögzítéséhez.
c. Csatlakoztassa az érzékelő kábeleit.
d. Fordítsa meg a berendezést.

II Szerelje fel a hőkamerát
a. Vegye ki a kamerát és a rögzítőelemet a csomagolásból.
b. Fordítsa el, majd vegye le a burkolatot.
c. Vezesse át a kábeleket a kábelnyíláson, majd három csavarral erősítse a rögzítőelemet a kamerára.
d. Fordítsa el és szerelje fel a burkolatot.
e. Függessze a kamerát (a rögzítőelem segítségével) a kereszttartóra.
f. Erősítse a helyére a rögzítőelemet négy csavarral.
g. Állítsa be a kamera döntési és elfordulási szögét úgy, hogy az emberek haladási irányába nézzen.

2 INDÍTÁS

I Az érzékelő indítása
a. Csatlakoztassa a tápkábelt.
b. Kapcsolja be a főkapcsolót.
A bekapcsolást követően az érzékelő egy hangjelzést ad, a jelzőfény pedig váltakozva villog.
c. Adja meg a jelszót.

II A kamera indítása
a. Csatlakoztassa a hálózati kábelt.
b. Csatlakoztassa a tápkábelt.
c. Kapcsolja be a kamerát.
1). Állítsa a kamera IP-címét és a számítógép IP-címét azonos hálózati szegmensen belülire.
2). Írja be a ***192.168.1.64*** címet (alapértelmezett IP-cím) a böngészőbe.
3). Hozzon létre egy aktiválási jelszót.
4). Kattintson az ***OK*** gombra.

3 MŰSZAKI ADATOK

Tömörítés	Érzékelő	Hűtetlen vanádium-oxid érzékelő
	Max. felbontás	160 × 120
	Válasz hullámsáv	8–14 μm
	NETD	≤40 mk (@25°C,F#=1,0) 40
	Optika (fókusztávolság)	3 mm
Látható kamera	Érzékelő	4 MP 1/2,7" progresszív letapogatású CMOS
	Felbontás	2688×1520@25fps
	Fókusztávolság	4 mm
Hőmérsékletmérés	Testhőmérséklet-mérés	AI arcfelismerés, több célpont észlelése
	Méréstartomány	30–45 °C
	Hőmérséklet-riasztás	Riasztás, ha a hőmérséklet túllépi a küszöbértéket
	Mérési pontosság	Feketetest-sugárzás nélkül: ±0,5 °C Feketetest-sugárzással: ±0,3 °C
Tömörítés	Videótömörítés	H.265/H.264/MJPEG
Hálózat	Hálózati protokoll	IPv4/IPv6, HTTP, HTTPS, 802.1x, Qos, FTP, SMTP, UPnP, SNMP, DNS, DDNS, NTP, RTSP, RTCP, RTP, TCP, UDP, IGMP, ICMP, DHCP, PPPoE, Bonjour
Általános adatok	Tápfeszültség	12 V
	Fogyasztás	12 V, 3.15 A, 36W
	Üzemi hőmérséklet és páratartalom	Kamera: 5–40 °C, <95% relatív páratartalom Áthaladásos érzékelő: -10°–55 °C, 99%, relatív páratartalom
	Védettségi szint	IP66
Méretek	Érzékelő méretei	2190 x 893 x 535 mm (ma x szé x mé)
	Csomag mérete	2288 x 728 x 328 mm (ma x szé x mé)
Súly	Nettó tömeg	kb. 80 kg

HIKVISION

ISD-SMG318LT-D

Walk-Through Metal Detector

Quick Start Guide

INFORMACJE O PRODUKCIE

© 2020 Hangzhou Hikvision Digital Technology Co., Ltd. Wszelkie prawa zastrzeżone.

Opis podręcznika

Podręcznik zawiera instrukcje dotyczące korzystania z produktu i obchodzenia się z nim. Zdjęcia, rysunki, wykresy i pozostałe informacje zamieszczono w podręczniku wyłącznie dla celów informacyjnych i opisowych. Informacje zamieszczone w podręczniku mogą ulec zmianie bez powiadomienia w związku z aktualizacjami oprogramowania układowego lub w innych okolicznościach. Najnowsza wersja tego podręcznika jest dostępna w witrynie internetowej firmy Hikvision (https://www.hikvision.com/).

Oprócz tego podręcznika należy korzystać z porad i pomocy specjalistów z działu pomocy technicznej związanej z produktem.

HIKVISION oraz inne znaki towarowe i logo Hikvision są własnością firmy Hikvision w różnych jurysdykcjach. Inne znaki towarowe i logo użyte w tej publikacji należą do odpowiednich właścicieli.

Zastrzeżenia prawne

W PEŁNYM ZAKRESIE DOZWOLONYM PRZEZ OBOWIĄZUJĄCE PRAWO TEN PODRĘCZNIK, OPISANY PRODUKT I ZWIĄZANE Z NIM WYPOSAŻENIE ORAZ OPROGRAMOWANIE APLIKACYJNE I UKŁADOWE SĄ UDOSTĘPNIANE BEZ GWARANCJI. FIRMA HIKVISION NIE UDZIELA ŻADNYCH WYRAŹNYCH ANI DOROZUMIANYCH GWARANCJI, TAKICH JAK GWARANCJE DOTYCZĄCE PRZYDATNOŚCI HANDLOWEJ, JAKOŚCI LUB PRZYDATNOŚCI DO OKREŚLONEGO CELU. UŻYTKOWNIK KORZYSTA Z PRODUKTU NA WŁASNE RYZYKO. NIEZALEŻNIE OD OKOLICZNOŚCI FIRMA HIKVISION NIE PONOSI ODPOWIEDZIALNOŚCI ZA STRATY SPECJALNE, WYNIKOWE, PRZYPADKOWE LUB POŚREDNIE, TAKIE JAK STRATA OCZEKIWANYCH ZYSKÓW Z DZIAŁALNOŚCI BIZNESOWEJ, PRZERWY W DZIAŁALNOŚCI BIZNESOWEJ, USZKODZENIE SYSTEMÓW ALBO STRATA DANYCH LUB DOKUMENTACJI, WYNIKAJĄCE Z NARUSZENIA UMOWY, PRZEWINIENIA (ŁĄCZNIE Z ZANIEDBANIEM), ODPOWIEDZIALNOŚCI ZA PRODUKT LUB INNYCH OKOLICZNOŚCI, ZWIĄZANE Z UŻYCIEM TEGO PRODUKTU, NAWET JEŻELI FIRMA HIKVISION ZOSTAŁA POINFORMOWANA O MOŻLIWOŚCI WYSTĄPIENIA TAKICH SZKÓD LUB STRAT. UŻYTKOWNIK PRZYJMUJE DO WIADOMOŚCI, ŻE KORZYSTANIE Z INTERNETU JEST ZWIĄZANE Z ZAGROŻENIAMI DLA BEZPIECZEŃSTWA, A FIRMA HIKVISION NIE PONOSI ODPOWIEDZIALNOŚCI ZA NIEPRAWIDŁOWE FUNKCJONOWANIE, WYCIEK POUFNYCH INFORMACJI LUB INNE SZKODY WYNIKAJĄCE Z ATAKU CYBERNETYCZNEGO, ATAKU HAKERA, DZIAŁANIA WIRUSÓW LUB INNYCH ZAGROŻEŃ DLA BEZPIECZEŃSTWA W INTERNECIE. FIRMA HIKVISION ZAPEWNI JEDNAK TERMINOWĄ POMOC TECHNICZNĄ, JEŻELI BĘDZIE TO WYMAGANE.

UŻYTKOWNIK ZOBOWIĄZUJE SIĘ DO KORZYSTANIA Z PRODUKTU ZGODNIE Z OBOWIĄZUJĄCYMI PRZEPISAMI I PRZYJMUJE DO WIADOMOŚCI, ŻE JEST ZOBOWIĄZANY DO ZAPEWNIENIA ZGODNOŚCI UŻYCIA PRODUKTU Z OBOWIĄZUJĄCYMI PRZEPISAMI. W SZCZEGÓLNOŚCI UŻYTKOWNIK JEST ZOBOWIĄZANY DO KORZYSTANIA Z PRODUKTU W SPOSÓB, KTÓRY NIE NARUSZA PRAW STRON TRZECICH, TAKICH JAK PRAWA DO KOMERCYJNEGO WIZERUNKU, PRAWA DOTYCZĄCE WŁASNOŚCI INTELEKTUALNEJ LUB PRAWA ZWIĄZANE Z OCHRONĄ DANYCH I PRYWATNOŚCI. UŻYTKOWNIK NIE BĘDZIE UŻYWAĆ PRODUKTU DO CELÓW ZABRONIONYCH, TAKICH JAK OPRACOWANIE LUB PRODUKCJA BRONI MASOWEGO RAŻENIA ALBO BRONI CHEMICZNEJ LUB BIOLOGICZNEJ ORAZ DZIAŁANIA ZWIĄZANE Z MATERIAŁAMI WYBUCHOWYMI NUKLEARNYMI, NIEBEZPIECZNYM CYKLEM PALIWOWYM REAKTORÓW JĄDROWYCH LUB ŁAMANIEM PRAW CZŁOWIEKA.

W PRZYPADKU NIEZGODNOŚCI NINIEJSZEGO PODRĘCZNIKA Z OBOWIĄZUJĄCYM PRAWEM, WYŻSZY PRIORYTET BĘDZIE MIAŁO OBOWIĄZUJĄCE PRAWO.

CE

Ten produkt i ewentualnie dostarczone z nim akcesoria oznaczono symbolem „CE" potwierdzającym zgodność z odpowiednimi ujednolconymi normami europejskimi, uwzględnionymi w dyrektywie radiowej (RE) 2014/53/UE, dyrektywie 2014/30/UE w sprawie kompatybilności elektromagnetycznej (EMC) i dyrektywie 2011/65/UE w sprawie ograniczenia stosowania niektórych niebezpiecznych substancji w sprzęcie elektrycznym i elektronicznym (RoHS).

Dyrektywa 2012/19/UE w sprawie zużytego sprzętu elektrycznego i elektronicznego (WEEE): Produktów oznaczonych tym symbolem nie wolno utylizować na obszarze Unii Europejskiej jako niesegregowane odpady komunalne. Aby zapewnić prawidłowy recykling, należy zwrócić ten produkt do lokalnego dostawcy przy zakupie równoważnego nowego urządzenia lub utylizować go w wyznaczonym punkcie zbiórki. Aby uzyskać więcej informacji, skorzystaj ze strony internetowej www.recyclethis.info.

Dyrektywa 2006/66/WE w sprawie baterii i akumulatorów: Ten produkt zawiera baterię, której nie wolno utylizować na obszarze Unii Europejskiej jako niesegregowane odpady komunalne. Szczegółowe informacje dotyczące baterii zamieszczono w dokumentacji produktu. Bateria jest oznaczona tym symbolem, który może także zawierać litery wskazujące na zawartość kadmu (Cd), ołowiu (Pb) lub rtęci (Hg). Aby zapewnić prawidłowy recykling, należy zwrócić baterię do dostawcy lub przekazać ją do wyznaczonego punktu zbiórki. Aby uzyskać więcej informacji, skorzystaj ze strony internetowej www.recyclethis.info.

FC

Komisja FCC

Wprowadzenie zmian lub modyfikacji produktu, które nie zostały wyraźnie zatwierdzone przez stronę odpowiedzialną za zapewnienie zgodności z przepisami, może spowodować anulowanie autoryzacji użytkownika do korzystania z tego produktu.

Zgodność z przepisami komisji FCC. Urządzenie zostało sprawdzone i zostało uznane za zgodne z ograniczeniami dla urządzeń cyfrowych klasy B, określonymi w części 15 przepisów komisji FCC. Ograniczenia określono w celu zapewnienia odpowiedniej ochrony przed zakłóceniami w instalacjach w obiektach mieszkalnych. Urządzenie generuje, wykorzystuje i może emitować energię o częstotliwościach radiowych i powodować zakłócenia łączności radiowej, jeżeli nie jest zainstalowane i użytkowane zgodnie z zaleceniami. Ponadto nie można zagwarantować, że zakłócenia nie będą występować w określonej instalacji. Jeżeli to urządzenie powoduje zakłócenia odbioru radiowego lub telewizyjnego, co można sprawdzić wyłączając i ponownie włączając urządzenie, można te zakłócenia wyeliminować korzystając z następujących metod:

— Zmiana ustawienia lub lokalizacji anteny odbiorczej.
— Zwiększenie odległości między urządzeniem a odbiornikiem.
— Podłączenie urządzenia do gniazda sieci elektrycznej w obwodzie innym niż obwód, do którego jest podłączony odbiornik.
— Skorzystanie z pomocy dystrybutora lub doświadczonego technika radiowo-telewizyjnego.

Urządzenie należy instalować i użytkować przy zachowaniu minimalnej odległości 20 cm pomiędzy radiatorem a ciałem.

Warunki komisji FCC

To urządzenie jest zgodne z wymaganiami określonymi w części 15 przepisów komisji FCC. Zezwolenie na użytkowanie urządzenia jest uzależnione od spełnienia następujących dwóch warunków:

1. Urządzenie nie może powodować zakłóceń.
2. Urządzenie musi być odporne na zakłócenia zewnętrzne, łącznie z zakłóceniami powodującymi nieprawidłowe funkcjonowanie.

PRZESTROGA DOTYCZĄCA INSTALACJI

Nie instalować urządzenia na niestabilnym podłożu. Urządzenie może upaść i spowodować poważne zranienie lub zgon.

POLSKI

1 INSTALACJA

I Zainstaluj detektor

a. Wyjmij urządzenie i akcesoria z opakowania.
b. Zainstaluj panele boczne, poprzeczkę i główny panel sterowania. Dokręć śruby, aby przymocować wszystkie elementy.
c. Podłącz przewody detektora.
d. Podłącz urządzenie.

II Zainstaluj kamerę termowizyjną

a. Wyjmij kamerę i uchwyt montażowy z opakowania.
b. Obróć obudowę, aby ją odłączyć.
c. Poprowadź przewody przez otwór i przymocuj uchwyt na kamerze trzema śrubami.
d. Obróć obudowę, aby ją zainstalować.
e. Zawieś kamerę (z uchwytem montażowym) na poprzeczce.
f. Przymocuj uchwyt montażowy czterema śrubami.
g. Dostosuj pochylenie i obrót kamery, tak aby była skierowana w kierunku przemieszczania się osób.

2 URUCHAMIANIE

I Uruchamianie detektora

a. Podłącz przewód zasilający.
b. Włącz zasilanie przy użyciu przełącznika.
Detektor wyemituje pojedynczy krótki sygnał dźwiękowy, a wskaźnik będzie migać po włączeniu zasilania.
c. Wprowadź hasło.

II Uruchamianie kamery

a. Podłącz przewód sieciowy.
b. Podłącz przewód zasilający.
c. Aktywuj kamerę.

1. Skonfiguruj adres IP kamery i adres IP komputera w tym samym segmencie sieci.
2. Wprowadź ***192.168.1.64*** (domyślny adres IP) w przeglądarce.
3. Utwórz hasło aktywacyjne.
4. Kliknij przycisk ***OK***.

3 SPECYFIKACJA

Kompresja	Czujnik	Czujnik z tlenkiem wanadu bez chłodzenia
	Maks. rozdzielczość	160×120
	Zakres długości fal	8–14 µm
	NETD	≤40 mk (25°C, F = 1,0) 40
	Obiektyw (ogniskowa)	3 mm
Kamera światła widzialnego	Czujnik	CMOS 4 Mpx 1/2,7 cala ze skanowaniem progresywnym
	Rozdzielczość	2688×1520 / 25 kl./s
	Ogniskowa	4 mm
Pomiar temperatury	Pomiar temperatury ciała	Inteligentna detekcja twarzy, detekcja wielu celów
	Zakres pomiaru	30°C – 45°C
	Alarm temperatury	Wyzwalanie alarm po przekroczeniu wartości progowej temperatury
	Dokładność pomiaru	Bez ciała doskonale czarnego: ±0,5°C
		Z ciałem doskonale czarnym: ±0,3°C
Kompresja	Kompresja sygnału wideo	H.265 / H.264 / MJPEG
Sieć	Protokół sieciowy	IPv4/IPv6, HTTP, HTTPS, 802.1x, Qos, FTP, SMTP, UPnP, SNMP, DNS, DDNS, NTP, RTSP, RTCP, RTP, TCP, UDP, IGMP, ICMP, DHCP, PPPoE, Bonjour
Ogólne	Zasilanie	12 V
	Pobór mocy	12 V, 3.15 A, 36W
	Temperatura i wilgotność (użytkowanie)	Kamera: 5°C – 40°C, wilgotność względna < 95%
		Detektor bramkowy: od –10°C do 55°C, wilgotność względna 99%
	Stopień ochrony	IP66
Wymiary	Wymiary detektora	2190 x 893 x 535 mm (wys. x szer. x głęb.)
	Wymiary pakietu z produktem	2288 x 728 x 328 mm (wys. x szer. x głęb.)
Waga	Waga netto	Około 80 kg

HIKVISION

ISD-SMG318LT-D

Walk-Through Metal Detector

Quick Start Guide

INFORMAŢII DESPRE PRODUS

©2020 Hangzhou Hikvision Digital Technology Co., Ltd. Toate drepturile rezervate.
Despre acest manual
Manualul include instrucţiunile pentru utilizarea şi gestionarea produsului. Fotografiile, graficele şi imaginile, precum şi celelalte informaţii expuse în continuare sunt prezente exclusiv în scop descriptiv şi explicativ. Informaţiile din Manual pot fi modificate fără notificare, ca urmare a actualizărilor de firmware sau din alte motive. Vă rugăm să găsiţi cea mai recentă versiune a acestui manual pe site-ul web Hikvision (https://www.hikvision.com/).
Vă rugăm să utilizaţi acest manual cu îndrumarea şi asistenţa profesioniştilor instruiţi în asistenţa pentru acest produs.
HIKVISION şi alte mărci comerciale şi logo-uri ale Hikvision sunt proprietăţile Hikvision în diferite jurisdicţii. Alte mărci comerciale şi logo-uri menţionate reprezintă proprietatea deţinătorilor respectivi.
Declinarea răspunderii legale
ÎN LIMITA LEGII APLICABILE, ACEST MANUAL şI PRODUSUL DESCRIS, ÎMPREUNĂ CU HARDWARE-UL, SOFTWARE-UL şI FIRMWARE-UL AFERENTE, SUNT OFERITE „AŞA CUM SUNT" şI „CU TOATE DEFECŢIUNILE şI ERORILE". HIKVISION NU OFERA NICIO GARANTIE, NICI IN MOD EXPRES SI NICI IMPLICIT, IN CEEA CE PRIVESTE INCLUSIV, DAR FARA LIMITARE LA COMERCIABILITATEA, CALITATEA SATISFĂCĂTOARE, SAU UTILITATEA PENTRU UN ANUMIT SCOP. DVS. VEŢI UTILIZA ACEST PRODUS PE PROPRIUL DVS. RISC. ÎN NICIUN CAZ, HIKVISION NU VA FI RĂSPUNZĂTOARE FAŢĂ DE DVS. PENTRU ORICE DAUNE INDIRECTE, INCIDENTALE, SPECIALE, DAUNE PENTRU PIERDEREA PROFITULUI, INTRERUPEREA AFACERII SAU PIERDEREA DE DATE, DEFECTAREA SISTEMELOR SAU PIERDEREA DOCUMENTAŢIEI, PE BAZA ÎNCĂLCĂRII CONTRACTULUI, UNEI INFRACŢIUNI (INCLUSIV NEGLIJENŢĂ), RĂSPUNDEREA PENTRU PRODUSE SAU PRINTR-UN ALT MOD LEGAT DE UTILIZAREA PRODUSULUI, CHIAR DACĂ HIKVISION A FOST INFORMATĂ ÎN PREALABIL DESPRE POSIBILITATEA APARIŢIEI UNOR ASTFEL DE DAUNE SAU PIERDERI.
SUNTEŢI DE ACORD CĂ INTERNETUL, PRIN NATURA SA, PRESUPUNE RISCURI INERENTE CU PRIVIRE LA SECURITATE, IAR HIKVISION NU îşi ASUMĂ NICIO RESPONSABILITATE PENTRU OPERARE NESATISFACATOARE, ABATERI PRIVIND CONFIDENŢIALITATEA SAU ALTE DAUNE REZULTATE ÎN URMA UNUI ATAC CIBERNETIC, ATAC AL HACKERILOR, PREZENŢEI UNUI VIRUS SAU ALTOR RISCURI PRIVIND SECURITATEA PE INTERNET; CU TOATE ACESTEA, HIKVISION VA OFERI SUPORT TEHNIC ÎN TIMP UTIL, DACĂ ESTE NECESAR.
SUNTEŢI DE ACORD SĂ UTILIZAŢI ACEST PRODUS ÎN CONFORMITATE CU TOATE LEGILE APLICABILE, DEVENIND RESPONSABIL PENTRU UTILIZAREA ÎN CONFORMITATECU LEGEA APLICABILĂ. SUNTEŢI, DE ASEMENEA, RESPONSABIL PENTRU UTILIZAREA ACESTUI PRODUS FĂRĂ A ÎNCĂLCA DREPTURILE TERŢILOR, INCLUSIV, DAR FĂRĂ A SE LIMITA LA DREPTURILE PUBLICITĂŢII, DREPTURILE DE PROPRIETATE INTELECTUALĂ SAU DREPTUL LA PROTECŢIA DATELOR şI ALTE DREPTURI PRIVATE. NU UTILIZAŢI ACEST PRODUS PENTRU UTILIZĂRI FINALE INTERZISE, INCLUSIV DEZVOLTAREA SAU PRODUCŢIA DE ARME DE DISTRUGERE ÎN MASĂ, DEZVOLTAREA SAU PRODUCŢIA DE ARME CHIMICE SAU BIOLOGICE, ACTIVITĂŢI LEGATE DE ORICE EXPLOZIBIL NUCLEAR SAU CICLU DE COMBUSTIBIL NUCLEAR CARE AR PRODUCE UPSĂ DE SIGURANŢĂ SAU ÎN SPRIJINUL ABUZURILOR ASUPRA DREPTURILOR OMULUI.
ÎN EVENTUALITATEA UNUI CONFLICT ÎNTRE ACEST MANUAL şI LEGISLAŢIA APLICABILĂ, VA AVEA PRIORITATE ULTIMA DINTRE ACESTEA.

Acest produs şi, dacă este cazul, accesoriile furnizate sunt însemnate cu marcajul „CE" şi, drept urmare, este conform cu standardele europene armonizate aplicabile, enumerate în Directiva 2014/53/UE privind echipamentele radio, Directiva CEM 2014/30/UE şi Directiva RoHS 2011/65/UE.

2012/19/UE (Directiva WEEE): Produsele marcate cu acest simbol nu pot fi eliminate ca deşeu municipal nesortat în Uniunea Europeană. Pentru o reciclare adecvată, returnaţi acest produs furnizorului dvs. local la achiziţionarea unui nou echipament echivalent sau eliminaţi-l în punctele de colectare indicate. Pentru mai multe informaţii, a se vedea: www.recyclethis.info

2006/66/CE (Directiva pentru baterii): Acest produs conţine o baterie care nu poate fi eliminată ca deşeu municipal nesortat în Uniunea Europeană. Consultaţi documentaţia produsului pentru informaţii specifice cu privire la baterie. Bateria este marcată cu acest simbol, care poate include litere pentru a indica substanţele cadmiu (Cd), plumb (Pb) sau mercur (Hg). Pentru o reciclare adecvată, returnaţi bateria furnizorului dvs. sau la un punct de colectare adecvat. Pentru mai multe informaţii, consultaţi:www.recyclethis.info

Informaţii FCC
Reţineţi că orice schimbări sau modificări, care nu sunt aprobate în mod expres de catre partea responsabilă pentru conformitate, ar putea anula autoritatea utilizatorului de a folosi echipamentul.
Conformitatea FCC: Acest echipament a fost testat şi s-a dovedit că respectă limitele pentru un dispozitiv digital din clasa B, în conformitate cu partea 15 din Regulile FCC. Aceste limite sunt concepute pentru a oferi o protecţie rezonabilă împotriva interferenţelor dăunătoare într-o instalaţie rezidenţială. Acest echipament generează, utilizează şi poate radia energie de frecvenţă radio şi, dacă nu este instalat şi utilizat în conformitate cu instrucţiunile, poate provoca interferenţe dăunătoare la comunicaţiile radio. Cu toate acestea, nu există nicio garanţie că interferenţa nu va apărea într-o anumită instalaţie. Dacă acest echipament provoacă interferenţe dăunătoare la recepţia radio sau la televizor, care poate fi determinată prin oprirea şi pornirea echipamentului, utilizatorul este încurajat să încerce să corecteze interferenţa cu una sau mai multe dintre următoarele măsuri:
— Reorientaţi sau mutaţi antena de recepţie.
— Măriţi distanţa dintre echipament şi receptor.
— Conectaţi echipamentul la o priză de pe un circuit diferit de cel la care este conectat receptorul.
— Consultaţi dealerul sau un tehnician radio/TV cu experienţă pentru ajutor.
Acest echipament trebuie să fie instalat şi acţionat la o distanţă minimă de 20 cm între radiator şi corpul dvs.
Condiţii FCC
Acest dispozitiv respectă partea 15 din Regulile FCC. Funcţionarea este supusă următoarelor două condiţii:
1. Acest dispozitiv nu trebuie să cauzeze interferenţe dăunătoare.
2. Acest dispozitiv trebuie să accepte orice interferenţe primite, inclusiv interferenţele care pot provoca o funcţionare nedorită.

ATENŢIONARE PRIVIND INSTALAREA
Nu plasaţi niciodată echipamentul într-un loc instabil. Echipamentul poate cădea şi poate cauza astfel vătămări corporale sau decesul.

ROMÂNĂ

1 INSTALARE

I Instalarea detectorului
a. Scoateţi dispozitivul şi accesoriile.
b. Instalaţi panourile laterale ale porţii, traversa şi panoul de control principal. Strângeţi şuruburile pentru a fixa toate componentele.
c. Conectaţi cablurile detectorului.
d. Aduceţi dispozitivul în poziţie răsturnată.

II Instalaţi camera termică
a. Scoateţi camera şi suportul de fixare.
b. Rotiţi şi îndepărtaţi capacul.
c. Treceţi cablurile prin gaura pentru cabluri şi fixaţi suportul pe cameră cu cele trei şuruburi.
d. Rotiţi şi instalaţi capacul.
e. Suspendaţi camera (cu suport de fixare) pe traversă.
f. Fixaţi suportul de fixare cu patru şuruburi.
g. Ajustaţi camera mişcând-o în plan vertical şi în plan orizontal în aşa fel încât să fie îndreptată în direcţia de circulaţie a oamenilor.

2 PUNEREA ÎN FUNCŢIUNE

I Punerea în funcţiune a detectorului
a. Racordaţi cablul de alimentare.
b. Porniţi alimentarea.
Detectorul va emite un bip şi indicatorul se va aprinde intermitent după pornirea alimentării.
c. Introduceţi parola.

II Pornirea camerei
a. Racordaţi cablul de reţea.
b. Racordaţi cablul de alimentare.
c. Activaţi camera.
1). Definiţi adresa IP a camerei şi adresa IP a PC-ului în acelaşi segment de reţea.
2). Introduceţi ***192.168.1.64*** (Adresa IP implicită) în browser.
3). Creaţi o parolă de activare.
4). Faceţi clic pe ***OK***.

3 SPECIFICAŢII

Compresie	Senzor	Senzor fără răcire din oxid de vanadiu
	Rezoluţie max.	160× 120
	Bandă de frecvenţă de răspuns	8-14 µm
	NETD	≤40 mK (@25°C,F#=1,0) 40
	Lentile (distanţă focală)	3 mm
Cameră în spectrul vizibil	Senzor	4 MP 1/2,7" cameră CMOS cu scanare progresivă
	Rezoluţie	2688×1520@25fps
	Distanţă focală	4 m
Măsurare temperatură	Măsurarea temperaturii corpului	Detecţie facială pe bază de AI, detecţie subiecţi multipli
	Domeniu de măsurare	30-45 °C
	Alarmă temperatură	Alarmă declanşată la depăşirea pragului de temperatură
	Precizie de măsurare	Fără corp absolut negru: ± 0,5 °C
		Cu corp absolut negru: ± 0,3°C
Compresie	Compresie video	H.265/H.264/MJPEG
Reţea	Protocol de reţea	IPv4/IPv6, HTTP, HTTPS, 802.1x, Qos, FTP, SMTP, UPnP, SNMP, DNS, DDNS, NTP, RTSP, RTCP, RTP, TCP, UDP, IGMP, ICMP, DHCP, PPPoE, Bonjour
Generalităţi	Alimentare electrică	12 V
	Consum	12 V, 3.15 A, 36W
	Temperatură şi umiditate de funcţionare	Cameră: 5°C - 40°C, < 95% RH
		Poartă de detecţie pietonală: -10°C - 55°C, 99%, RH
	Nivel de protecţie	IP66
Dimensiuni	Dimensiuni detector	2190 x 893 x 535 mm (H x l x A)
	Dimensiuni ambalaj	2288 x 728 x 328 mm(H x l x A)
Greutate	Greutate netă	Aproximativ 80 Kg

HIKVISION

ISD-SMG318LT-D

Walk-Through Metal Detector

Quick Start Guide

INFORMÁCIE O PRODUKTE

©2020 Hangzhou Hikvision Digital Technology Co., Ltd. Všetky práva vyhradené.
Informácie o tomto návode
Návod obsahuje pokyny na používanie a spravovanie produktu. Obrázky, grafy, nákresy a všetky ďalšie informácie, ktoré sú v ňom uvedené, slúžia len na opis a vysvetlenie. Informácie uvedené v návode sa môžu zmeniť bez predchádzajúceho upozornenia v dôsledku aktualizácií firmvéru alebo iných príčin. Najnovšiu verziu tohto návodu nájdete na webovej stránke spoločnosti Hikvision (https://www.hikvision.com/).
Používajte tento návod v súlade s pokynmi a radami odborníkov, ktorí sú vyškolení na obsluhu produktu.
HIKVISION a iné ochranné známky a logá spoločnosti Hikvision sú vlastníctvom spoločnosti Hikvision v rôznych jurisdikciách. Iné ochranné známky a logá sú vlastníctvom príslušných majiteľov.
Odmietnutie zodpovednosti
V MAXIMÁLNOM MOŽNOM ROZSAHU, KTORÝ POVOLUJÚ PRÍSLUŠNÉ PRÁVNE PREDPISY, SA TÁTO PRÍRUČKA A OPÍSANÝ PRODUKT SPOLU S JEHO HARDVÉROM, SOFTVÉROM A FIRMVÉROM, DODÁVAJÚ V STAVE „AKO SÚ" A „SO VŠETKÝMI PORUCHAMI A CHYBAMI". SPOLOČNOSŤ HIKVISION NEPOSKYTUJE ŽIADNE VÝSLOVNE ANI PREDPOKLADANÉ ZÁRUKY, OKREM INÉHO VRÁTANE ZÁRUKY PREDAJNOSTI, USPOKOJIVEJ KVALITY ALEBO VHODNOSTI NA KONKRÉTNY ÚČEL. POUŽÍVANIE PRODUKTU JE NA VAŠE VLASTNÉ RIZIKO. SPOLOČNOSŤ HIKVISION V ŽIADNOM PRÍPADE NENESIE ZODPOVEDNOSŤ ZA ŽIADNE OSOBITNÉ, NÁSLEDNÉ, NÁHODNÉ ALEBO NEPRIAME ŠKODY, OKREM INÉHO VRÁTANE ŠKÔD Z UŠLÉHO PODNIKATEĽSKÉHO ZISKU, PRERUŠENIA PODNIKANIA, STRATY ÚDAJOV, POŠKODENIA SYSTÉMOV ALEBO STRATY DOKUMENTÁCIE, ČI UŽ NA ZÁKLADE PORUŠENIA ZMLUVY, PREČINU (VRÁTANE NEDBALOSTI), ZODPOVEDNOSTI ZA PRODUKT ALEBO INAK V SÚVISLOSTI S POUŽÍVANÍM PRODUKTU, A TO ANI V PRÍPADE, AK BOLA SPOLOČNOSŤ HIKVISION UPOZORNENÁ NA MOŽNOSŤ TAKÝCHTO ŠKÔD. UZNÁVATE, ŽE POVAHA INTERNETU UMOŽŇUJE INHERENTNÉ BEZPEČNOSTNÉ RIZIKÁ A SPOLOČNOSŤ HIKVISION NENESIE ŽIADNU ZODPOVEDNOSŤ ZA NEŠTANDARDNÚ PREVÁDZKU, ÚNIK OSOBNÝCH ÚDAJOV ANI ZA INÉ ŠKODY V DÔSLEDKU KYBERNETICKÉHO ÚTOKU, HAKERSKÉHO ÚTOKU, VÍRUSOVEJ INFEKCIE ALEBO INÝCH BEZPEČNOSTNÝCH RIZÍK SIETE INTERNET; V PRÍPADE POTREBY VŠAK SPOLOČNOSŤ HIKVISION POSKYTNE VČASNÚ TECHNICKÚ PODPORU.
SÚHLASÍTE S POUŽÍVANÍM TOHTO PRODUKTU V SÚLADE SO VŠETKÝMI PRÍSLUŠNÝMI ZÁKONMI A NESIETE VÝHRADNÚ ZODPOVEDNOSŤ ZA ZABEZPEČENIE, ABY VAŠE POUŽÍVANIE BOLO V SÚLADE S PRÍSLUŠNÝMI ZÁKONMI. STE OBZVLÁŠŤ ZODPOVEDNÍ ZA POUŽÍVANIE TOHTO PRODUKTU SPÔSOBOM, KTORÝ NEPORUŠUJE PRÁVA TRETÍCH STRÁN, OKREM INÉHO PRÁVA PUBLICITY, PRÁVA DUŠEVNÉHO VLASTNÍCTVA, PRÁVA NA OCHRANU ÚDAJOV A INÉ PRÁVA NA OCHRANU SÚKROMIA. TENTO PRODUKT NESMIETE POUŽÍVAŤ NA ŽIADNE ZAKÁZANÉ ÚČELY VRÁTANE VÝVOJA ALEBO VÝROBY ZBRANÍ HROMADNÉHO NIČENIA, VÝVOJA ALEBO VÝROBY CHEMICKÝCH ALEBO BIOLOGICKÝCH ZBRANÍ, AKÝCHKOĽVEK AKTIVÍT V SÚVISLOSTI S AKOUKOĽVEK JADROVOU VÝBUŠNINOU ALEBO NEBEZPEČNÝM CYKLOM JADROVÉHO PALIVA, ALEBO NA PODPORU ZNEUŽÍVANIA ĽUDSKÝCH PRÁV.
V PRÍPADE AKÉHOKOĽVEK NESÚLADU MEDZI TOUTO PRÍRUČKOU A PRÍSLUŠNÝMI PRÁVNYMI PREDPISMI MAJÚ PREDNOSŤ PRÍSLUŠNÉ PRÁVNE PREDPISY.

Tento výrobok a dodané príslušenstvo, ak je to relevantné, sú takisto označené značkou „CE", takže sú v súlade s príslušnými harmonizovanými európskymi normami uvedenými v smernici o rádiových zariadeniach 2014/53/EÚ, smernici o elektromagnetickej kompatibilite 2014/30/EÚ a smernici o obmedzení používania určitých nebezpečných látok v elektrických a elektronických zariadeniach 2011/65/EÚ.

2012/19/EÚ (smernica o odpade z elektrických a elektronických zariadení): Produkty označené týmto symbolom sa v rámci Európskej únie nesmú likvidovať spolu s netriedeným komunálnym odpadom. Po zakúpení ekvivalentného nového zariadenia zrecyklujte produkt tým, že ho odovzdáte miestnemu dodávateľovi alebo ho zlikvidujete na určených zberných miestach. Ďalšie informácie nájdete na: www.recyclethis.info

2006/66/ES (smernica o batériách): Tento produkt obsahuje batériu, ktorá sa v rámci Európskej únie nesmie likvidovať spolu s netriedeným komunálnym odpadom. Konkrétne informácie o batérii nájdete v dokumentácii produktu. Batéria je označená týmto symbolom, ktorý môže obsahovať písmená označujúce obsah kadmia (Cd), olova (Pb) alebo ortuti (Hg). Zrecyklujte batériu tým, že ju odovzdáte dodávateľovi alebo ju zlikvidujete na určenom zbernom mieste. Ďalšie informácie nájdete na: www.recyclethis.info

Informácie o predpisoch FCC
Upozorňujeme, že zmeny alebo modifikácie, ktoré nie sú výslovne schválené stranou zodpovednou za dodržiavanie súladu, môžu anulovať právo používateľa na prevádzku tohto zariadenia.
Súlad s predpismi FCC: Zariadenie bolo testované a zodpovedá limitom pre digitálne zariadenia triedy B v súlade s predpismi FCC, časť 15. Tieto limity boli navrhnuté, aby poskytli primeranú ochranu pred škodlivým rušením pri montáži zariadenia v obytnom prostredí. Toto zariadenie vytvára, používa a môže vysielať rádiofrekvenčnú energiu, a ak sa nemontuje a nepoužíva v súlade s pokynmi, môže spôsobiť škodlivé rušenie rádiovej komunikácie. Nie je však možné zaručiť, že pri konkrétnom type montáže nedôjde k rušeniu. Ak toto zariadenie spôsobí škodlivé rušenie príjmu rádiového alebo televízneho signálu, čo je možné určiť vypnutím a opätovným zapnutím zariadenia, odporúčame používateľovi odstrániť rušenie jedným z týchto opatrení:
— Zmeniť smerovanie alebo umiestnenie antény.
— Zväčšiť vzdialenosť medzi zariadením a prijímačom.
— Pripojiť zariadenie do zásuvky elektrického obvodu, ktorý je iný ako obvod, do ktorého je zapojený prijímač.
— Požiadať o pomoc predajcu alebo skúseného rádiového/televízneho technika.
Namontujte a prevádzkujte toto zariadenie tak, aby bola vzdialenosť medzi vysielačom a vaším telom najmenej 20 cm.
Podmienky predpisov FCC
Toto zariadenie je v súlade s predpismi FCC, časť 15. Na prevádzku musia byť splnené tieto dve podmienky:
1. Toto zariadenie nesmie spôsobovať škodlivé rušenie.
2. Toto zariadenie musí byť odolné voči akémukoľvek vzniknutému rušeniu vrátane rušenia, ktoré môže spôsobiť poruchy fungovania.

MONTÁŽ VAROVANIE
Zariadenie nikdy neumiestňujte na nestabilné miesto. Zariadenie môže spadnúť, v dôsledku čoho môže dôjsť k vážnemu zraneniu alebo usmrteniu.

SLOVENČINA

1 MONTÁŽ

I Inštalácia detektora
a. Vyberte zariadenie a príslušenstvo.
b. Namontujte dverové dosky, rameno a hlavný ovládací panel. Všetky komponenty upevnite dotiahnutím skrutiek.
c. Pripojte káble detektora.
d. Otočte zariadenie.

II Inštalácia termokamery
a. Vyberte kameru a montážnu konzolu.
b. Otočením odstráňte kryt.
c. Vsuňte káble do otvoru na káble a pripevnite konzolu ku kamere pomocou troch skrutiek.
d. Otočením namontujte kryt.
e. Zaveste kameru (s montážnou konzolou) na rameno.
f. Zaistite montážnu konzolu pomocou štyroch skrutiek.
g. Upravte naklonenie a otočenie kamery, aby smerovala na miesto, odkiaľ prichádzajú ľudia.

2 SPUSTENIE

I Spustenie detektora
a. Zapojte napájací kábel.
b. Zapnite vypínač.
Detektor jedenkrát zapípa a po spustení začne indikátor blikať.
c. Zadajte heslo.

II Spustenie kamery
a. Zapojte sieťový kábel.
b. Zapojte napájací kábel.
c. Aktivujte kameru.
1). Spustite IP adresu kamery a IP adresu počítača v rovnakom sieťovom segmente.
2). V prehliadači zadajte ***192.168.1.64*** (predvolená IP adresa).
3). Vytvorte heslo na aktiváciu.
4). Kliknite na ***OK***.

3 ŠPECIFIKÁCIE

Kompresia	Snímač	Nechladený snímač VOX (oxid vanádu)
	Max. rozlíšenie	160 × 120
	Vlnové pásmo odozvy	8 až 14 µm
	NETD	≤40mk (pri 25 °C,F#=1.0) 40
	Objektív (ohnisková vzdialenosť)	3 mm
Kamera na snímanie viditeľného svetla	Snímač	4 Mpix 1/2,7" CMOS s progresívnym skenovaním
	Rozlíšenie	2688 × 1520 pri 25 sn./s
	Ohnisková vzdialenosť	4 mm
Meranie teploty	Meranie telesnej teploty	Detekcia tvárí pomocou umelej inteligencie, detekcia viacerých cieľov
	Rozsah merania	30 až 45 °C
	Teplotný alarm	Spustenie alarmu pri prekročení medznej teploty
	Presnosť merania	Bez čierneho telesa: ±0,5 °C
		S čiernym telesom: ±0,3 °C
Kompresia	Kompresia videa	H.265/H.264/MJPEG
Sieť	Sieťový protokol	IPv4/IPv6, HTTP, HTTPS, 802.1x, Qos, FTP, SMTP, UPnP, SNMP, DNS, DDNS, NTP, RTSP, RTCP, RTP, TCP, UDP, IGMP, ICMP, DHCP, PPPoE, Bonjour
Všeobecné	Napájanie	12 V
	Spotreba	12 V, 3.15 A, 36W
	Prevádzková teplota a vlhkosť	Kamera: 5 °C až 40 °C, < 95 % RV
		Detektor prechodu osôb: -10 °C až 55 °C, 99 %, RV
	Trieda ochrany	IP66
Rozmery	Rozmery detektora	2190 x 893 x 535 mm (V x Š x H)
	Rozmery balenia	2288 x 728 x 328 mm (V x Š x H)
Hmotnosť	Čistá hmotnosť	Približne 80 kg

HIKVISION

ISD-SMG318LT-D

Walk-Through Metal Detector

Quick Start Guide

INFORMASI PRODUK

©2020 Hangzhou Hikvision Digital Technology Co., Ltd. Hak cipta dilindungi.
Tentang Manual ini
Manual ini berisi petunjuk untuk menggunakan dan mengelola produk. Foto, diagram, gambar, dan semua informasi lain di dalam dokumen ini hanya untuk gambaran dan penjelasan. Informasi yang ada di dalam Manual ini dapat berubah, tanpa pemberitahuan, akibat adanya pembaruan firmware atau sebab lain. Anda dapat menemukan versi terbaru Manual ini di situs web Hikvision (https://www.hikvision.com/).
Harap gunakan Manual ini dengan panduan dan bantuan tenaga profesional yang terlatih dalam mendukung Produk ini.
HIKVISION dan merek dagang serta logo Hikvision lainnya adalah milik Hikvision di berbagai wilayah hukum. Merek dagang dan logo lain yang disebutkan dalam dokumen ini adalah milik pemilik yang bersangkutan.
Penafian
SEPANJANG DIPERBOLEHKAN OLEH PERATURAN YANG BERLAKU, MANUAL INI DAN PRODUK YANG DIJELASKAN, BESERTA PERANGKAT KERAS, PERANGKAT LUNAK, DAN FIRMWARE, DISEDIAKAN "SEPERTI ADANYA" DAN "DENGAN SEMUA CACAT DAN KESALAHAN". HIKVISION TIDAK MEMBERIKAN JAMINAN TERSURAT ATAUPUN TERSIRAT, TERMASUK TIDAK TERBATAS PADA, JAMINAN KOMERSIAL, KUALITAS MEMUASKAN, ATAUPUN KECOCOKAN UNTUK TUJUAN TERTENTU. PENGGUNAAN PRODUK OLEH ANDA ADALAH ATAS RISIKO ANDA SENDIRI. DALAM SEGALA HAL, HIKVISION TIDAK BERTANGGUNG JAWAB KEPADA ANDA ATAS KERUSAKAN KHUSUS, IKUTAN, INSIDENTIL, ATAU TIDAK LANGSUNG, TERMASUK, ANTARA LAIN, KERUGIAN AKIBAT HILANGNYA LABA USAHA, TERGANGGUNYA USAHA, ATAU HILANGNYA DATA, KERUSAKAN SISTEM, ATAU HILANGNYA DOKUMEN, BAIK BERDASARKAN PELANGGARAN ATAS KONTRAK, TINDAKAN MELAWAN HUKUM (TERMASUK KELALAIAN), KEWAJIBAN PRODUK, ATAU LAINNYA, TERKAIT PENGGUNAAN PERANGKAT LUNAK, MESKIPUN HIKVISION SUDAH DIBERITAHU ADANYA POTENSI KERUSAKAN ATAU KERUGIAN SEMACAM ITU.
ANDA MENGAKU BAHWA SIFAT INTERNET MENGHADIRKAN RISIKO KEAMANAN TIDAK TERLIHAT, DAN HIKVISION TIDAK BERTANGGUNG JAWAB ATAS ABNORMALITAS PENGOPERASIAN, KEBOCORAN PRIVASI, ATAU KERUSAKAN LAIN AKIBAT SERANGAN SIBER, SERANGAN PERETAS, INFEKSI VIRUS, DAN RISIKO KEAMANAN INTERNET LAINNYA; AKAN TETAPI, KAMI AKAN MENYEDIAKAN DUKUNGAN TEKNIS SECARA BERKALA JIKA DIBUTUHKAN.
ANDA SETUJU UNTUK MENGGUNAKAN PRODUK INI DENGAN MEMATUHI SEMUA PERATURAN YANG BERLAKU DAN ANDA SECARA PRIBADI BERTANGGUNG JAWAB MEMASTIKAN PENGGUNAAN OLEH ANDA MEMATUHI PERATURAN YANG BERLAKU. SECARA KHUSUS, ANDA BERTANGGUNG JAWAB MENGGUNAKAN PRODUK DENGAN CARA YANG TIDAK MELANGGAR HAK-HAK PIHAK KETIGA, TERMASUK TANPA BATASAN PADA, HAK PUBLISITAS, HAK KEKAYAAN INTELEKTUAL, ATAU PERLINDUNGAN DATA DAN HAK PRIVASI LAINNYA. ANDA DILARANG MENGGUNAKAN PRODUK UNTUK PENGGUNAAN AKHIR YANG DILARANG, TERMASUK PENGEMBANGAN ATAU PRODUKSI SENJATA PEMUSNAH MASSAL, PENGEMBANGAN ATAU PRODUKSI SENJATA KIMIA ATAU BIOLOGIS, AKTIVITAS YANG BERHUBUNGAN DENGAN BAHAN PELEDAK NUKLIR ATAU DAUR BAHAN BAKAR NUKLIR SECARA TIDAK AMAN ATAU UNTUK MENDUKUNG PELANGGARAN HAK ASASI MANUSIA. JIKA TERJADI PERTENTANGAN ANTARA MANUAL INI DAN PERATURAN YANG BERLAKU, YANG DISEBUT TERAKHIR DIPRIORITASKAN.

Produk ini - dan jika ada - aksesori yang disertakan bertanda "CE" dan oleh karena itu memenuhi standar kompatibel Eropa yang disebutkan dalam RE Directive 2014/53/EU, EMC Directive 2014/30/EU, RoHS Directive 2011/65/EU.

2012/19/EU (WEEE directive): Produk yang bertanda simbol ini tidak boleh dibuang sebagai sampah umum yang tidak disortir di wilayah Uni Eropa. Agar dapat didaur ulang sesuai ketentuan, kembalikan produk ini ke toko terdekat saat Anda membeli peralatan pengganti yang baru, atau buang pada titik pengumpulan yang ditentukan. Untuk informasi lebih lengkap, kunjungi: www.recyclethis.info

2006/66/EC (ketentuan baterai): Produk ini berisi baterai yang tidak boleh dibuang sebagai sampah umum yang tidak disortir di wilayah Uni Eropa. Lihat dokumentasi produk untuk informasi spesifik tentang baterai. Baterai ini ditandai dengan simbol ini, yang mungkin disertai huruf untuk menandakan kadmium (Cd), timbal (Pb), atau merkuri (Hg). Agar dapat didaur ulang sesuai ketentuan, kembalikan baterai ke toko atau titik pengumpulan yang ditentukan. Untuk informasi lebih lengkap, kunjungi: www.recyclethis.info

Informasi FCC
Mohon perhatikan bahwa perubahan atau modifikasi apa pun yang tidak secara tegas disetujui oleh pihak yang bertanggung jawab atas kepatuhan dapat menghilangkan hak pengguna untuk mengoperasikan peralatan.
Kepatuhan terhadap FCC: Peralatan ini telah diuji dan dinilai mematuhi batasan untuk perangkat digital Kelas B, sesuai bagian 15 dari Aturan FCC. Batasan ini dirancang untuk memberikan perlindungan yang wajar terhadap gangguan berbahaya dalam pemasangan di hunian. Peralatan ini menghasilkan, menggunakan, dan dapat memancarkan energi frekuensi radio, jika tidak dipasang dan digunakan sesuai dengan petunjuk, dapat menyebabkan gangguan berbahaya terhadap komunikasi radio. Namun, tidak ada jaminan bahwa gangguan tidak akan terjadi dalam pemasangan tertentu. Jika peralatan ini menyebabkan gangguan berbahaya terhadap penerimaan radio atau televisi, yang dapat ditentukan dengan menyalakan dan mematikan peralatan, pengguna diminta untuk mencoba memperbaiki gangguan dengan satu atau beberapa tindakan berikut:
— Mengatur ulang arah atau memindahkan antena penerima.
— Meningkatkan pemisahan antara peralatan dan penerima.
— Menghubungkan peralatan dengan stopkontak pada sirkuit yang berbeda dari yang digunakan untuk menghubungkan penerima.
— Hubungi dealer atau teknisi radio/TV berpengalaman untuk meminta bantuan.
Peralatan ini harus dipasang dan dioperasikan dengan jarak minimum 20 cm antara radiator dan tubuh Anda.
Ketentuan FCC
Perangkat ini memenuhi bagian 15 Aturan FCC. Pengoperasian perangkat wajib memenuhi dua ketentuan berikut:
1. Perangkat tidak boleh menimbulkan interferensi berbahaya.
2. Perangkat wajib menerima interferensi apa pun yang diterimanya, termasuk interferensi yang mungkin menyebabkan pengoperasian yang tidak diinginkan

PERINGATAN PEMASANGAN

Jangan memasang peralatan ini di lokasi yang tidak stabil. Peralatan bisa jatuh dan menyebabkan cedera serius hingga kematian.

BAHASA INDONESIA

1 PEMASANGAN

I Memasang Detektor

a. Keluarkan perangkat dan aksesori.
b. Pasang papan pintu, balok (beam), dan panel kontrol utama. Kencangkan sekrup untuk memasang semua komponen.
c. Hubungkan kabel deteksi.
d. Balikkan perangkat.

II Pasang Kamera Termal

a. Keluarkan kamera dan braket pemasangan.
b. Putar untuk melepaskan tutupnya.
c. Masukkan kabel melalui lubang kabel, dan pasangkan braket pada kamera dengan tiga sekrup.
d. Putar dan pasang tutupnya.
e. Gantungkan kamera (dengan braket pemasangan) pada beam.
f. Eratkan braket pemasangan dengan empat sekrup.
g. Atur kemiringan dan geser kamera untuk mengarahkannya menghadap ke arah pergerakan orang.

2 MEMULAI

I Memulai Detektor

a. Sambungkan kabel daya.
b. Nyalakan sakelar daya.
Detektor akan mengeluarkan bunyi 'bip' satu kali dan indikator akan menyala bergantian setelah daya menyala.
c. Masukkan kata sandi.

II Memulai Kamera

a. Sambungkan kabel jaringan.
b. Sambungkan kabel daya.
c. Aktifkan kamera.
1). Buat alamat IP kamera dan alamat IP PC pada segmen jaringan yang sama.
2). Masukkan ***192.168.1.64*** (Alamat IP default) pada peramban.
3). Buat kata sandi aktivasi.
4). Klik ***OK***.

3 SPESIFIKASI

Kompresi	Sensor	Sensor tanpa pendingin vanadium oksida
	Resolusi Maks.	160 × 120
	Pita Gelombang Respons	8 hingga 14μm
	NETD	≤40mk(@25°C,F#=1,0)
	Lensa (Jarak Fokus)	3mm
Kamera Tampak	Sensor	Pemindaian Progresif CMOS 1/2,7" 4 MP
	Resolusi	2688×1520@25fps
	Jarak Fokus	4mm
Pengukuran suhu	Pengukuran Suhu Tubuh	Deteksi wajah AI, deteksi multi-target
	Rentang pengukuran	30 hingga 45°C
	Alarm Suhu	Alarm terpicu ketika suhu melebihi ambang batas
	Akurasi pengukuran	Tanpa badan hitam:±0,5°C
		Dengan badan hitam: ±0,3°C
Kompresi	Kompresi video	H.265/H.264/MJPEG
Jaringan	Protokol jaringan	IPv4/IPv6, HTTP, HTTPS, 802.1x, Qos, FTP, SMTP, UPnP, SNMP, DNS, DDNS, NTP, RTSP, RTCP, RTP, TCP, UDP, IGMP, ICMP, DHCP, PPPoE, Bonjour
Umum	Catu daya	12 V
	Konsumsi	12 V, 3,15 A, 36W
	Suhu dan kelembapan pengoperasian	Kamera: 5°C hingga 40°C, <95% RH
		Detektor lintasan: -10°C hingga 55°C, 99%, RH
	Tingkat perlindungan	IP66
Dimensi	Dimensi detektor	2190 x 893 x 535mm (T x P x L)
	Dimensi kemasan	2288 x 728 x 328mm(T x P x L)
Berat	Berat bersih	Sekitar 80Kg

HIKVISION

ISD-SMG318LT-D

Walk-Through Metal Detector

Quick Start Guide

ထုတ်ကုန် အချက်အလက်

©2020 Hangzhou Hikvision Digital Technology Co., Ltd. မှတ်ပုံတင်ခွင့် အာမခံပုံကို ရယူထားသည်။

ကျွန်ုပ်တို့နှစ်ခြင်း

ကျွန်ုပ်တို့နှင့် ထုတ်ကုန်နယ်ပယ်အား အသုံးပြုခြင်းနှင့် စီမံခြင်းဆိုင်ရာ ညွှန်ကြားချက်များ၊ ဖါရိုသည်း၊ ကျွန်ုပ်တို့၏ ရုပ်ပုံများ၊ ပုဂ္ဂိုလ်ကိုယ်ရေးဆိုင် ဒေတာများ ကာကွယ်ခြင်းနှင့် ကျွန်ုပ်တို့ထုတ်လုပ်သော ကင်မရာများကို မမေး၊ အသိပေးလိုခြင်းမရှိဘဲ ကြည့်ရှုခြင်း၊ ချိတ်ဆွဲခြင်း၊ အသုံးပြုခြင်းတို့ကို ခွင့်ပြုခြင်း ကြီးတင်းသော်လည်းပြီးနောက် ပေါ်ပေါက်လာနိုင်သည်။ ကျွန်ုပ်တို့၏ ရောက်ရှိရာနေရာတွင် (https://www.hikvision.com/) Hikvision အင်တာနက်ဝန်ဆောင်မှုတွင် ရနိုင်ပါသည်။

ယခုထုတ်ကုန်နယ်ပယ်အားကျင့်သုံးထားကြောင့် ဝေဟာကွဲရမှုထားသော ကျွမ်းကျင်သူများ၏ လမ်းညွှန်နှင့် အထောက်အပံ့တို့နှင်အညီ ကျွန်ုပ်တို့နှင့် အသုံးပြုပါ။

HIKVISION အမျိုးမျိုးသော စီမံခန့်ခွဲခြင်းပိုင်ခွင့်များတွင် Hikvision ၏ ကျန်သွယ် အမှတ်တံဆိပ်နှင့် လိုရှိ တံဆိပ်များမှာ Hikvision ၏ ပိုင်ဆိုင်မှုများ ဖြစ်သည်။ တစ်ပြေးကားသည့် အခြား ကုန်းမည်း အမှတ်တံဆိပ်များနှင့် လိုရှိများသည် ၎င်းတို့၏ သက်ဆိုင်ရာ ပိုင်ဆိုင်မှုများ၏ ပိုင်ဆိုင်မှုများ ဖြစ်ကြသည်။

ပြင်းထန်ချက်

အကျိုးဆင်းသည့် သက်ဆိုင်သောဥပဒေက ခွင့်ပြုထားသည့် အခြေခံဆုံး အတိုင်းအတာတွင် ဤကုက္ကစ်ဒေတာနှင့် တစ်ပြိုတာသော ထုတ်ကုန်ကို ၎င်း၏ စက်မှုဆိုးကျိုးများ၊ ဆောင်ဝံနှင့် မမေ်မျှော်နှင့်အတူ "ယင်းအတိုင်း" နှင့် "အမှားအယွင်းများအားလုံးနှင့်အတူ" ဝယ်ယူထားသည်။ HIKVISION သည် ကျန်သတ်မှု၊ ကျန်သွယ်ခိုင်စွမ်း၊ ကျေနပ်လောက်မှုယဉ် အရည်အသွေး သို့မဟုတ် သီးခြားရည်ရွယ်ချက် တစ်ခုတစ်ခုအတွက် ကြိုတင်မျှော်မှန်း မပြုနိုင်ပါ။ အဓိကပင် မည်သည့် အာမခံချက်များကို အတိအလင်း ဖြစ်စေ သည်လိုက်၍ ဖြစ်စေ ပေးထားခြင်း မရှိပါ။ ကျန်းမာရေးအား အာဃာတဖြစ်သော သင့်ဘဝသာသာ တာဝန်ယူ မှုသည်၊ မည်သည့်ဥပဒေခြေအရင်းတွင်မဟုတ် ဟာနေ့ရှိမှုအတွက်မဟုတ်ကြောင်းနှင်တူ ကျွန်ုပ်တို့ရဲ့ အပိုအားလုံ ထုတ်ကုန်းနှင့်သည် ပြည်သူ့ကာကွယ်ရေး သို့မဟုတ်ဝါဒ ဘုတ်ကုန်းမည်သော ကုန်ပြန့်ရေးကြောင့် ဖြစ်စေ စီးပွားရေးလုပ်ငန်း အကျိုးအမြတ်ကို ဆုံးရှုံးမှု သို့မဟုတ် အချက်အလက် ဆုံးရှုံးမှု ရေနစ်များ၊ သို့မဟုတ်ကျန်းမာ သို့မဟုတ် ဓာတ္တကောင်းမှ ကျက်စီ ပျောက်ဆုံးမှုကြောင့် ထိခိုက်မှုများ အပါအဝင် အထူးထပ်လည်း၊ အကျိုးဆက်ဝင်ရှိ ပေတော်သာ သို့မဟုတ် တိုက်ရိုက် ထိခိုက်မှုများအတွက် ထိုထိုကိုယ့် သို့မဟုတ် ဆုံးရှုံးမှုများအကြောင်း HIKVISION အား အကြေမှု အသိပေးဖို့ ဖြစ်ကောလာ HIKVISION မှ တာဝန်ယူမည် မဟုတ်ပါ။

အင်တာနက် သဘောသဘာဝအရ တည်ဆဲရေ ပျံ့ပြေရေ ဝေးအျွန်ရာပယ်မှ ပေးနိုင်သည်ကို သင် အသိအမှတ်ပြုပြီး ပုံမှန်မဟုတ်သော လုပ်ငန်းလည်ပတ်မှု ပုံရိုက်ပေးရခြင်း အန္တရာယ်မလာ ပေါက်ကြားမှု သို့မဟုတ် ဆိုင်သာ တိုက်ခိုက်မှုများ၊ ဗာကာလာ တိုက်ခိုက်မှုများ၊ ဗိုင်းရပ်စ် ကူးစက်မှု သို့မဟုတ် အခြား အင်တာနက် လုံခြုံရေး အန္တရာယ်များ၏ ရလဒ်အရ ပြန်ပေးခြင်း ဖြစ်ပေါ်လာသော အခြားနည်းပိုင်းကို ကျွန်ုပ်တို့ HIKVISION သည် တာဝန်ယူလိမ့်မည်မဟုတ်ပါ။ သို့ရာတွင် HIKVISION သည် လိုအပ်သပ်ကာ နည်းညာပုံမှန်ကို အချိန်နှင့် တစ်ပြေးပြင်ပေးသွားမည်။

သင်သည် အကျိုးဆင်းသော ဥပဒေများနှင့် အလို ဤကုန်းပြည်တို့ အသုံးပြုရန် သဘောတူလိုပြီး သင်၏ အသုံးပြုသည့် အကျိုးဆင်းသော ဥပဒေနှင့် ကိုက်ညီစေရန် သင်က လုံစေ တာဝန်ယူမည် ဖြစ်ကသည်။ အထူးသဖြင့် သင်သည် ဤကုန်းပြည်တို့ အသုံးပြုရာတွင် အများပြည်သူ၏ အရှင့်အခရများ အသိသဘော ပိုင်ဆိုင်မှု အခွင့်အရေများ သို့မဟုတ် အချက်အလက် ကာကွယ်ခရေ နှင့် အခြား ပုဂ္ဂိုလ်ရေး ဆိုင်ရာ အချက်အလက် ပုံရိုက်ခြင်း အသုံးပြုခြင်း မပြုမီ သင်တွင် တာဝန်ရှိသည်။ လျှောထားရမှုကို ကိုယ့် ဘေးကြောက်ရိုးစီးခင်သော လက်နက်များ၊ ကိုယ့် ခန့်ကိုးခြင်း၊ ကိုယ့်တွင် ရှေးဟောင်းပေါ်မှ ပြန်ပေးခြင်း ပြုမှုနှင့် သင်တွင် ထုတ်လုပ်ခြင်း ပါဝင် သို့မဟုတ် ဝိုင်ပေ လက်နက်များ၊ တီထွင်ခန်းတိုးခြင်း သို့မဟုတ် ထုတ်လုပ်ခြင်း မည်သည့် ပေါက်ကွဲစေတတ်သော နျူကလီယား လက်နက် သို့မဟုတ် ဘေးကင်းမှုမြို့ မရှိသော နျူကလီယား ကောင်စာ သဲသရာတို့နှင့် သက်ဆိုင်သော အခြေခံနေရာင် သို့မဟုတ် လျှောခွင်အရေ ချိုးစာက်မှုကို ပိုမိုသော လုပ်ဆောင်မှု တစ်ခုတဲ့လာ တို့ အဓိကပင် မည်သည့် အရှုံးသက် အလုံးမှု အတွက်ကိုမရှိ သင်သည် ဤကုန်းပြည်တို့ အသုံးပြုခြင်း မပြုရပါ။

ကျွန်ုပ်တို့နှင့် သက်ဆိုင်သော ဥပဒေတို့အကြား ကွဲလွဲမှုများ ရှိခဲ့ပါက ဥပဒေပါ ပြောခံရမှုကိုလည်း အတည်ယူရမည်။

CE

ဤထုတ်ကုန်မှာ ဥရောပ ဘေးကင်းမှုဆိုင်ရာ ညွှန်ကြားချက်- သက်ဆိုင်ရာ- ပေးထားသော အလုံးလည်ပတ်ရေး ဝန်ကြီးဌာန၏ ဥပဒေများ မှတ်သားထားသော ဥပဒေများ EE ညွှန်ကြားချက် 2014/53/EU EMC ညွှန်ကြားချက် 2014/30/EU RoHC ညွှန်ကြားချက် 2011/65/EU တို့အောက်တွင် ဝေါ်ခြားထားသော သက်ဆိုင်ရာ ဟန်နေကြင်တို့ ဥရောပ စံချိန်ညီညွှန်းများကို လိုက်နာရမည်။

2012/19/EU (WEEE ညွှန်ကြားချက်)- ဤသေတင်းတာ ကင်ထားသည့် ထုတ်ကုန်များကို ဥရောပသမဂ္ဂအတွင်း ရောနောမည့်ပြင်းမျိုးကဲသော ရွန်းနစ်ပြင်ပ မရှိပါ။ သေချာစွာ ရီဗင်ကယ်လင့်လန်အတွက် ဤထုတ်ကုန်ရည်ညွှန်းကို အလေးထား ပျောင်းအသင်းတစ်ခု ဝယ်ယူနိုင်တွင် သင့်နယ်ပယ် ပျောင်းရောင်းရာသုတ် မြန်ပေးပါ သို့မဟုတ် သတင်းတိုးတားသည့် ပျောင်းရေ ဆောင်းသော နေရာများ၌ ရွန်းစီပန် ပိုမိုသိရှိလိုပါက www.recyclethis.info တွင်ကြည့်ပါ။

2006/66/EC (ဘက်တေရီဆိုင်ရာ ညွှန်ကြားချက်)- ဤထုတ်ကုန်ပေါ်ရှိတွင် ဥရောပသမဂ္ဂအတွင်း ရောနောရာတဲ့ ရည်ပစ်အချိန်အနေဖြင့် ရွန်းစီနိုင်ခြင်း မရှိသည့် ဘက်တေရီ တစ်လုံး ပါဝင်နေပါသည်။ ဘက်တေရီ၏တွက် သီးလန့်အချက် အလက်များကို ထုတ်ကုန်ပေါ်ရှိ ဟေတာ့ဇာတမ်းများ၌ ကြည့်ပါ။ ဤဘက်ထရီကို ကတ်စီယမ် (Cd) ခဲ (Pb) သို့မဟုတ် ပြာ (Hg) ဟု ညွှန်ပြထားရှိ ရွန်းစီခြင်းတစ်ခုကြောင့် ဤသေတင်းတွင် မှတ်သားထားပါသည်။ သေချာစွာ ရီဗင်ကယ်လင့်ခန်းအတွက် ဤဘက်ထရီကို သင့်နယ်ပယ် ပျောင်း ရောနောသည့် မြန်ပေးပါ သို့မဟုတ် သတင်းတိုးတားသည့် ရေဆောင်းသော နေရာ၌ ရွန်းစီပါ။ ပိုမိုသိရှိလိုပါက www.recyclethis.info တွင်ကြည့်ပါ။

FC ဆိုင်ရာ အချက်အလက်များ

လိုက်နာမှုနဲ့ တာဝန်ခံသည့် အဖွဲ့အစည်းပုဂ္ဂိုလ်မှ သီးသန့် အတည်ပြုထားခြင်း မရှိသည့် ပြောင်းလဲမှုများ၊ သို့မဟုတ် မြှင့်မှုများ လုပ်ဆောင်ခဲ့ပါက အသုံးပြုသူ အနေနှင့် ဤပုဂ္ဂိုလ်ကိရိယာကို ဆက်လက်အသုံးပြုခွင့် ရှိတော့မည် မဟုတ်ကြောင်းကို ကျေးဇူးပြု သတိပြုပါ။

FCC နှင့် ကိုက်ညီမှု - ဤကိုရိယာကို အမျိုးအစား B ဒစ်ဂျစ်တယ် ကိရိယာများဆိုင်ရာ ကန့်သတ်ချက်များနှင့် ကိုက်ညီကြောင်း FCC စည်းမျဉ်းများမှ အလိုင်း ၁၅ နှင့်အညီ စစ်ဆေး ဝေဖျောင်းခြင်းသည်။ ၎င်းတကယ်အသက်ရှူများ ဤကိုရိယာအား စီးပွားရေးပင်မဟုတ်သော ပတ်ဝန်းကျင်တစ်ခုတွင် အသုံးပြုနိုင်ရန် ထိုကန့်သတ်ဝေးသည့် အနေဂုဏ်အပေါ်ကျိုးမှ ကျိုးကြောင်းသင့်တော်စွာ ကာကွယ်ပေးနိုင်ရန်အတွက် သတိပေးထားခြင်း ဖြစ်ပါသည်။ ဤပုဂ္ဂိုလ်ကိရိယာသည် ဝေဖျိလို ကြိုင်လိုင်ဖွင့်ခြင်းကို ထုတ်လွှတ်၊ အသုံးပြုခြင်း ဖြတ်တုန်ခိုက်ကာ လမ်ညွှန်နှင့်အညီ တပ်ဆင်အသုံးပြုထားခြင်း မရှိပါက ဝေဖိလို ဆက်သွယ်မှုများအတွက် အန္တရာယ်ပေးနိုင်သည့် အန္တရာယ်မယ်ကျော် ဖြစ်စေနိုင်သည်။ သို့သော်လည်း တပ်ဆင်လို တစ်ခုစီအတွက် အန္တရာယ်အယ် ဖြစ်ခဲ့ပေမယ့် ဝေဖိ ဘေးမရှိ ရေ၏ ဘုံကိုယ်ထည်ပေါ် ဝေဖိလို သို့မဟုတ် တယ်လီဗီရှင်း ကိုင်ပေါက်ခံနေပေါ် အန္တရာယ်ရှိခြင်းရေသည့် အန္တရာယ်အယ် ရှိခြင်းမှာ ထိုသို့ခြင်းကြောင့် ကိုယ်ခြားခြင်းကို ကမ်ပေးအား အတွင်းအပိတ်လုပ်ရှိ သတ်မှတ်နိုင်ကြို ထိုသို့ရိုးရှင်း အသုံးပြုမှု အနေနှင့် အောက်တစ်ခြေပါ ရည်ညွှန်းရမည် ဖြစ်ပါသည်။

— ကိုင်ပေါက်ခံသည့် အင်ကာနက်ကို အနေနေထား သို့မဟုတ် တည်နေရာ ပြောင်းပေးပါ။

— ကိရိယာနှင့် လက်ခံရိုင်တတ်ကြားကား အကွာအဝေးကို တိုးပေးပါ။

— ကိုင်ပေါက် ရိုဇီကန့်နှင့် ချိတ်ဆက်ထားသည့် ပတ်လမ်းနှင့် မတူညီသော ပတ်လမ်းတစ်ခုမှ ပလပ်ဖေါက်တွင် ချိတ်ဆက်ပါ။

— အကူအကယ်ရေးဆိုင်ရာ ဝန်ထမ်းတစ်ဦးနှင့် အတူ အကြံဉာဏ်ပေးရန် ဆက်သွယ်ပါ။

ဤကိုရိုးယာသည် FCC စည်းမျဉ်းများ၏ အလိုင်း ၁၅ နှင့် ကိုက်ညီပါသည်။ အသုံးပြုခြင်းတွင် ဝေဖြေပါ။ ကန့်သတ်ချက်နှစ်ခုနှင့်အညီ လုပ်ဆောင်ရမည် ဖြစ်သည် -

1. ဤကိရိယာသည် အန္တရာယ်ပေးနိုင်သည့် အနေဂုဏ်အယ်မျိုးမှာ မဖြစ်စေ နိုင်ပါ။
2. ဤကိရိယာသည် လုပ်ငန်းလည်ပတ်မှု အစေတမ်ခြေဖြစ်ပေသည့် အနေဂုဏ် အများအားလုံးကို လက်ခံရမည် ဖြစ်သည်။ မည်သည့်အနေဂုဏ်ကမျိုး ပြောင်းလဲ ဖြစ်ပေါ်သည်။

တပ်ဆင်ခြင်း သတိပေးချက်

ကိရိယာကို မတည်ငြိမ်သော နေရာများတွင် ချည်လည်ဘေးမှ တပ်ဆင်ခြင်း မပြုရပါ။ ဤကိရိယာ ပြုတ်ကျမှု အနာတရ ပြင်းထန်စွာဖြစ်စေ အသက်ဆုံးရှုံးသည်အထိ ဖြစ်စေ အန္တရာယ် ဖြစ်စေနိုင်သည်။

မြန်မာ

1 တပ်ဆင်ခြင်း

I ရှာဖွေကိရိယာကို တပ်ဆင်ပါ

 က။ကိရိယာနှင့် အပိုပစ္စည်းများကို ထုတ်ယူလိုက်ပါ။

ခ။ တံခါး၊ ကန့်လန့်တန်း၊ ရက်မ နှင့် ပင်မထိန်းချုပ် ကိရိယာကို တပ်ဆင်ပါ။ အစိတ်အပိုင်းများအားလုံး အံဝင်ငွင်ကျဖြစ်အောင် ဂက်အူများအား ကြုပ်ပါ။

ဂ။ ရှာဖွေ ကောဘယ်လ်ကြိုးများ ဆက်ပါ။

ဃ။ကိရိယာကို ဇောက်ထိုးထားလိုက်ပါ။

II သာမယ် (အပူ) ကင်မရာကို တပ်ဆင်ပါ

က။ကင်မရာနှင့် တပ်ဆင်ကွင်းများကို ထုတ်လိုက်ပါ။

ခ။အပိတ်ကို လှည့်ပြီး ဖယ်ရှားလိုက်ပါ။

ဂ။ကောဘယ်ကြိုးအပေါက်မှတဆင့် ကောဘယ်လ်ကြိုးကို ထည့်ပြီး ကင်မရာပေါ်ရှိ ကွင်းကို ဂက်အူ သုံးခုဖြင့် တပ်ဆင်ပါ။

ဃ။အပိတ်ကို လှည့်ပြီး တပ်ဆင်ပါ။

င။ (တပ်ဆင်ကွင်းများမပါပဲ) ရက်မ ပေါ်တွင် ကင်မရာကို ချိတ်ဆွဲလိုက်ပါ။

စ။ တပ်ဆင်ကွင်းများကို ဂက်အူ လေးချောင်းဖြင့် တပ်လိုက်ပါ။

ဆ။လူများနောက်ကို လိုက်သည့် လားရာကို ရှရိုရန် ကင်မရာ ကို အထက်အောက်နှင့် ဘေးတိုက် ချိန်ရလိုက်ပါ။

2 စတင်ခြင်း

I ရှာဖွေကိရိယာ စတင်ခြင်း

က။ပါဝါကြိုးကို တပ်ဆင်ပါ။

ခ။ ပါဝါ ခလုတ်ကိုဖွင့်ပါ။

ပါဝါဖွင့်ပြီးနောက်တွင် ရှာဖွေကိရိယာက တစ်ချက်မြည်ပြီး အညွှန်းမီးများ တလှည့်စီ လင်းမည်။

ဂ။ စကားပုက်ထည့်သွင်းပါ။

II ကင်မရာ စတင်ခြင်း

က။ကွန်ရက် ကောဘယ်ကြိုးကို တပ်ဆင်ပါ။

ခ။ ပါဝါကြိုးကို တပ်ဆင်သွင်းပါ။

ဂ။ ကင်မရာ၏ IP လိပ်စာနှင့် PC IP လိပ်စာကို တူညီသော ကွန်ရက် အကန့်တွင် ထားရှိပါ။

2). (မူရင်း IP လိပ်စာ) ***192.168.1.64*** ကို ဘရောက်ဆာတွင် ထည့်သွင်းပါ။

3). အသက်သွင်းသည့် စကားပုက်ကို ဖန်တီးပါ။

4). ***OK*** ကိုနှိပ်ပါ။

3 သတ်မှတ်ချက်

စီးပိုးမှု	အာမခံ ကိရိယာ	တာမနီယမ် ဆောက်ဆိုင် အဆေးမယ်ထားသော အာမခံကိရိယာ
	အပြင်ဆုံး ဒီဇာတ်လှုပ်ရှား	160 × 120
	တုန်ခြမ်းမှု လှိုင်း	8 မှ 14μm
	NETD တုန်ခြမ်းမှု လှိုင်း	≤40mk(@25°C,F#=1.0)
	မုန်ဘီလူးများ (ဆုံချက် အရှည်)	3 မီလီမီတာ
ပြောရသော ကင်မရာ	အာမခံ ကိရိယာ	4 MP 1/2.7" တိုးတတက်သော ကောင် CMOS
	ဒီဇာတ်လှုပ်ဒီ	2688×1520@25fps
	ဆုံချက် အရှည်	4 မီလီမီတာ
အလုံခြုံနှင့် တိုင်းတာချက်	ဓနောက်ခံ အလုံခြုံနှင့် တိုင်းတာမှု	AI မျက်နှာ ရှာဖွေမှု၊ ပစ်မှတ်-အများ၊ ရှာဖွေခြင်း
	အတိုင်းအတာ အလိုင်းအခြား	30 မှ 45°C
	အလုံခြုံနှင့် သတ်မှတ်ပေးအသပ်	သတ်မှတ်ထားသော အလုံခြုံထက် ကျော်သွားပါက အချက်ပေးသံ မြည်မည်
	အတိုင်းအတာ ဗီလာချေ	အိမ်အနက် မပါပဲက ±0.5°C
		အိမ်အနက် နှင့် ပြေပါးက ±0.3°C
စီးပိုးမှု	ဗီဒီယို ဖိုင်ဖော်ခြင်း	H.265/H.264/MJPEG
ကွန်ရက်	ကွန်ရက် ဘာသာစကား	IPv4/IPv6, HTTP, HTTPS, 802.1x, Qos, FTP, SMTP, UPnP, SNMP, DNS, DDNS, NTP, RTSP, RTCP, RTP, TCP, UDP, IGMP, ICMP, DHCP, PPPoE, Bonjour
အလွတ်ထွေ	ပါဝါ ပေးသင့်ခြင်း	12 V
	သုံးစွဲမှု	12 V, 3.15 A, 36W
	လည်ပတ်မှု အပူချိန်နှင့် စိုထိုင်းဆ	ကင်ပေးမှ 5°C မှ 40°C, <95% RH
		လမ်းခြေတဲလျှောက် ရှာဖွေကိရိယာ -10°C မှ 55°C, 99%, RH
	ကာကွယ်မှု အဆင့်	IP66
အတိုင်းအထွာ	ရှာဖွေကိရိယာ အတိုင်းအတာများ	2190 x 893 x 535 မီလီမီတာ (H x W x D)
	ထုပ်ပိုးမှု အတိုင်းအတာများ	2288 x 728 x328 မီလီမီတာ (H x W x D)
အလေးချိန်	စုစုပေါင်း အလေးချိန်	ကီလိုလေး 80 ခန့်

HIKVISION

ISD-SMG318LT-D

Walk-Through Metal Detector

Quick Start Guide

ÜRÜN BİLGİLERİ

©2020 Hangzhou Hikvision Digital Technology Co., Ltd. Tüm hakları saklıdır.
Bu Kılavuz hakkında
Kılavuz, Ürünün kullanımı ve yönetimi ile ilgili talimatları içerir. Resimler, çizelgeler, görüntüler ve buradaki diğer tüm bilgiler, yalnızca tanımlama ve açıklama amaçlıdır. Kılavuzda bulunan bilgiler, yazılım güncellemeleri veya başka nedenlerden dolayı önceden haber verilmeksizin değiştirilebilir. Bu Kılavuzun en son sürümünü Hikvision web sitesinde (https://www.hikvision.com/) bulabilirsiniz. Lütfen bu Kılavuzu, Ürünü destekleme konusunda eğitilmiş profesyonellerin rehberliği ve yardımı ile kullanın.
HIKVISION ve diğer Hikvision'un ticari markaları ve logoları Hikvision'un çeşitli yargı mercilerindeki mülkleridir. Bahsedilen diğer ticari markalar ve logolar ilgili sahiplerinin mülkiyetindedir.
Yasal Uyarı
YÜRÜRLÜKTEKİ YASALARIN İZİN VERDİĞİ AZAMİ ÖLÇÜDE, BU KILAVUZ VE AÇIKLANAN ÜRÜN, DONANIMI, YAZILIMI VE ÜRÜN YAZILIMI İLE "OLDUĞU GİBİ" VE "TÜM ARIZALAR VE HATALAR İLE " SAĞLANIR. HIKVISION, SINIRLANDIRMA, TİCARİ OLABİLİRLİK, MEMNUNİYET KALİTESİ VEYA BELİRLİ BİR AMACA UYGUN OLMAKSIZIN AÇIK VEYA ZIMNİ HİÇBİR GARANTİ VERMEZ. ÜRÜNÜN SİZİN TARAFINIZDAN KULLANIMI KENDİ SORUMLULUĞUNUZDADIR. HIKVISION HİÇBİR DURUMDA, BU ÜRÜNÜN KULLANIMI İLE BAĞLANTILI OLARAK, HIKVISION BU TÜR HASARLARIN OLASILIĞI HAKKINDA BİLGİLENDİRİLMİŞ OLSA BILE, İŞ KARLARININ KAYBI, İŞ KESİNTİSİ, VERİ KAYBI, SİSTEM KESİNTİSİ, BELGE KAYBI, SÖZLEŞMENİN İHLALİ (İHMAL DAHİL), ÜRÜN SORUMLULUĞU GİBİ ZARARLAR DA DAHİL OLMAK ÜZERE, ÖZEL, SONUÇSAL, TESADÜFİ VEYA DOLAYLI ZARARLAR İÇİN SİZE KARŞI SORUMLU OLMAYACAKTIR.
İNTERNETİN DOĞASININ DOĞAL GÜVENLİK RİSKLERİ BARINDIRDIĞINI KABUL EDİYORSUNUZ VE HIKVISION, SİBER SALDIRI, HACKER SALDIRISI, VİRÜS BULAŞMASI VEYA DİĞER İNTERNET GÜVENLİK RİSKLERİNDEN KAYNAKLANAN ANORMAL KULLANIM, GİZLİLİK SIZINTISI VEYA DİĞER ZARARLAR İÇİN HERHANGİ BİR SORUMLULUK KABUL ETMEZ; ANCAK, HIKVISION GEREKİRSE ZAMANINDA TEKNİK DESTEK SAĞLAYACAKTIR.
BU ÜRÜNÜ GEÇERLİ TÜM YASALARA UYGUN OLARAK KULLANMAYI KABUL EDİYORSUNUZ VE KULLANIMININIZIN GEÇERLİ YASALARA UYGUN OLMASINI SAĞLAMAKTAN YALNIZCA SİZ SORUMLUSUNUZ. ÖZELLİKLE, BU ÜRÜNÜ, SINIRLAMA OLMAKSIZIN, TANITIM HAKLARI, FİKİRİ MÜLKİYET HAKLARI VEYA VERİ KORUMA VE DİĞER GİZLİLİK HAKLARI DA DAHİL OLMAK ÜZERE ÜÇÜNCÜ TARAFLARIN HAKLARINI İHLAL ETMEYECEK ŞEKİLDE KULLANMAKTAN SİZ SORUMLUSUNUZ. BU ÜRÜNÜ, KİTLE İMHA SİLAHLARININ GELİŞTİRİLMESİ VEYA ÜRETİMİ, KİMYASAL VEYA BİYOLOJİK SİLAHLARIN GELİŞTİRİLMESİ VEYA ÜRETİMİ, HERHANGİ BİR NÜKLEER PATLAYICI VEYA GÜVENLİ OLMAYAN NÜKLEER YAKIT DÖNGÜSÜ İLE İLGİLİ HERHANGİ BİR FAALİYETTE VEYA İNSAN HAKLARI İHLALLERİNİ DESTEKLEMEK DE DAHİL YASAKLANMIŞ SON KULLANIMLAR İÇİN KULLANAMAZSINIZ.
BU KILAVUZ İLE İLGİLİ YASA ARASINDA HERHANGİ BİR ÇELİŞKİ OLMASI DURUMUNDA, YENİ OLAN GEÇERLİDİR.

CE

Bu ürün ve -varsa- birlikte verilen aksesuarlar "CE" ile işaretlenmiştir ve bu nedenle RE Direktifi 2014/53/EU, EMC Direktifi 2014/30/EU, RoHS Direktifi 2011/65/EU altında listelenen geçerli uyumlaştırılmış Avrupa standartlarına uygundur.

2012/19 / EU (WEEE direktifi): Bu simgeyle işaretlenen ürünler, Avrupa Birliği'nde ayrıştırılmamış belediye atığı olarak yok edilemez. Doğru geri dönüşüm için, eşdeğer yeni ekipman satın aldıktan sonra bu ürünü yerel tedarikçinize iade edin veya belirtilen toplama noktalarında imha edin. Daha fazla bilgi için bkz: www.recyclethis.info

2006/66/EC (pil direktifi): Bu ürün, Avrupa Birliği'nde ayrıştırılmamış belediye atığı olarak imha edilemeyen bir pil içerir. Özel pil bilgileri için ürün belgelerine bakın. Pil, kadmiyum (Cd), kurşun (Pb) veya civa (Hg) içerebildiğini belirtmek bu simgeyle işaretlenmiştir. Doğru geri dönüşüm için pili tedarikçinize veya belirlenmiş bir toplama noktasına iade edin. Daha fazla bilgi için bkz: www.recyclethis.info

FC

FC Bilgisi
Lüffen uyumluluktan sorumlu tarafça açıkça onaylanmayan değişiklik veya düzenlemelerin kullanıcının ekipmanı kullanma yetkisini geçersiz kılabileceğine dikkat edin.
FCC uyumluluğu: Bu donanım test edilmiş ve FCC Kurallarının 15'inci bölümü uyarınca, B sınıfı dijital cihaz sınırlarına uygun olduğu tespit edilmiştir. Bu sınırlar, bir konut kurulumunda zararlı parazitlere karşı makul koruma sağlamak üzere tasarlanmıştır. Bu donanım, radyo frekansı enerjisi üretir, kullanır ve yayabilir ve talimatlara uygun olarak kurulmazsa ve kullanılmazsa, radyo iletişimine zararlı parazitlere neden olabilir. Bununla birlikte, belirli bir kurulumda parazitin oluşmayacağının garantisi yoktur. Bu donanım, kapatılıp açılarak belirlenebilen radyo veya televizyon çekimine zararlı parazitlere neden olursa, kullanıcı paraziti aşağıdaki önlemlerden biri veya birkaçıyla düzeltmeye çalışmalıdır:
— Alıcı anteni yeniden yönlendirin veya konumlandırın.
— Donanım ve alıcı arasındaki mesafeyi artırın.
— Donanımı, alıcının bağlı olduğundan farklı bir devreye bağlı olan prize takın.
— Yardım için satıcıya veya deneyimli bir radyo/TV teknisyenine danışın.
Bu ekipman, radyatör ile vücudunuz arasında en az 20 cm mesafe olacak şekilde kurulmalı ve çalıştırılmalıdır.
FCC Koşulları
Bu cihaz FCC Kurallarının 15'inci bölümüne uygundur. Kullanım aşağıdaki iki koşula tabidir:
1. Bu cihaz zararlı parazitlere neden olmayabilir.
2. Bu cihaz, istenmeyen çalışmaya neden olabilecek parazitler de dahil, alınan her türlü parazite dayanmalıdır

KURULUM UYARISI

Ekipmanı asla sağlam olmayan bir yere yerleştirmeyin. Ekipmanın düşmesi ciddi kişisel yaralanmalara veya ölüme neden olabilir.

TÜRKÇE

1 KURULUM

I Detektörü Kurma
a. Cihazı ve aksesuarları çıkarın.
b. Kapı tahtalarını, kirişi ve ana kontrol panelini takın. Tüm bileşenleri sabitlemek için vidaları sıkın.
c. Tespit kablolarını bağlayın.
d. Cihazı dik bir şekilde oturtun.

II Termal Kamerayı Kurma
a. Kamerayı ve montaj bağlantı parçasını çıkarın.
b. Muhafazayı çevirip çıkarın.
c. Kabloları kablo deliğinden geçirin ve bağlantı parçasını üç vidayla kameraya sabitleyin.
d. Muhafazayı çevirip takın.
e. Kamerayı (montaj bağlantı parçasıyla) kirişe asın.
f. Montaj bağlantı parçasını dört vidayla sabitleyin.
g. Kamerayı insanların hareket yönüne doğru yönlendirmek için kameranın eğimini ve kaydırma hareketini ayarlayın.

2 BAŞLATMA

I Dedektörü Başlatma
a. Güç kablosunu bağlayın.
b. Güç anahtarını açın.
Güç verildikten sonra dedektör bir kez bip sesi çıkarır ve gösterge ışıkları sırayla yanar.
c. Parolayı girin.

II Kamerayı Başlatma
a. Ağ kablosunu bağlayın.
b. Güç kablosunu bağlayın.
c. Kamerayı etkinleştirin.
1). Kamera IP adresinin ve bilgisayar IP adresinin aynı ağ segmetinde olmasını sağlayın.
2). Tarayıcıya ***192.168.1.64*** (Varsayılan IP adresi) adresini girin.
3). Etkinleştirme parolası oluşturun.
4). ***Tamam*** seçeneğine tıklayın.

3 ÖZELLİKLER

Sıkıştırma	Sensör	Vanadyum oksit soğutulmamış sensör
	Maks. Çözünürlük	160 × 120
	Yanıt Dalga Bandı	8 ila 14μm
	NETD	≤40 mk (25°C'de, F#=1,0)
	Objektif (Odak Uzaklığı)	3 mm
Görünür Kamera	Sensör	4 MP 1/2,7" Progresif Tarama CMOS
	Çözünürlük	25 fps'de 2688×1520
	Odak Uzaklığı	4 mm
Sıcaklık ölçümü	Vücut sıcaklığı ölçümü	Yapay zeka yüz algılama, çok hedefli algılama
	Ölçüm aralığı	30 ila 45°C
	Sıcaklık Alarmı	Sıcaklık eşiği aştığında alarm tetiklenir
	Ölçüm doğruluğu	Siyah cisim yokken: ±0,5°C
		Siyah cisim varken: ±0,3°C
Sıkıştırma	Video sıkıştırma	H.265/H.264/MJPEG
Ağ	Ağ protokolü	IPv4/IPv6, HTTP, HTTPS, 802.1x, Qos, FTP, SMTP, UPnP, SNMP, DNS, DDNS, NTP, RTSP, RTCP, RTP, TCP, UDP, IGMP, ICMP, DHCP, PPPoE, Bonjour
Genel	Güç kaynağı	12 V
	Tüketim	12 V, 3,15 A, 36 W
	Çalışma sıcaklığı ve nemi	Kamera: 5°C ila 40°C, <%95 bağıl nem
		Kapı dedektörü: -10°C ila 55°C, %99 bağıl nem
	Koruma seviyesi	IP66
Boyut	Dedektör boyutu	2190 x 893 x 535 mm (Y x G x D)
	Paket boyutu	2288 x 728 x 328 mm (Y x G x D)
Ağırlık	Net ağırlık	Yaklaşık 80 Kg

HIKVISION

ISD-SMG318LT-D

Walk-Through Metal Detector

Quick Start Guide

ИНФОРМАЦИЯ ОБ ИЗДЕЛИИ

© Hangzhou Hikvision Digital Technology Co., Ltd., 2020 г. Все права защищены.
О данном руководстве
В Руководстве содержатся инструкции по эксплуатации Изделия. Фотографии, схемы, иллюстрации и прочие материалы приведены исключительно в качестве описаний и пояснений. Информация, приведенная в Руководстве, может быть изменена без предварительного уведомления в связи с обновлением микропрограммы или по другим причинам. Используйте последнюю редакцию Руководства. Ее можно найти на веб-сайте компании Hikvision (https://www.hikvision.com/).
Используйте Руководство под наблюдением специалистов, обученных обслуживанию Изделия.
HIKVISION и другие товарные знаки и логотипы компании Hikvision являются собственностью компании Hikvision в различных юрисдикциях. Другие товарные знаки и логотипы, упоминаемые в Руководстве, являются собственностью соответствующих владельцев.
Ограничение ответственности
В МАКСИМАЛЬНОЙ СТЕПЕНИ, РАЗРЕШЕННОЙ ДЕЙСТВУЮЩИМ ЗАКОНОДАТЕЛЬСТВОМ, ДАННОЕ РУКОВОДСТВО И ОПИСАНИЕ ИЗДЕЛИЯ, ВМЕСТЕ С АППАРАТНОЙ ЧАСТЬЮ, ПРОГРАММНЫМ ОБЕСПЕЧЕНИЕМ И ВСТРОЕННОЙ МИКРОПРОГРАММОЙ ПРЕДОСТАВЛЯЕТСЯ «КАК ЕСТЬ» И «СО ВСЕМИ НЕПОЛАДКАМИ И ОШИБКАМИ». HIKVISION НЕ ДАЕТ НИКАКИХ ЯВНЫХ ИЛИ ПОДРАЗУМЕВАЕМЫХ ГАРАНТИЙ, В ТОМ ЧИСЛЕ, БЕЗ ОГРАНИЧЕНИЙ, ГАРАНТИЙ ТОВАРНОЙ ПРИГОДНОСТИ, УДОВЛЕТВОРИТЕЛЬНОГО КАЧЕСТВА ИЛИ ПРИГОДНОСТИ ДЛЯ КОНКРЕТНЫХ ЦЕЛЕЙ. ПОТРЕБИТЕЛЬ ИСПОЛЬЗУЕТ ИЗДЕЛИЕ НА СВОЙ СТРАХ И РИСК. НИ ПРИ КАКИХ ОБСТОЯТЕЛЬСТВАХ КОМПАНИЯ HIKVISION НЕ НЕСЕТ ОТВЕТСТВЕННОСТИ ПЕРЕД ПОТРЕБИТЕЛЕМ ЗА КАКОЙ-ЛИБО СЛУЧАЙНЫЙ ИЛИ КОСВЕННЫЙ УЩЕРБ, ВКЛЮЧАЯ, СРЕДИ ПРОЧЕГО, УБЫТКИ ИЗ-ЗА ПОТЕРИ ПРИБЫЛИ, ПЕРЕРЫВОВ В ДЕЯТЕЛЬНОСТИ, ПОТЕРИ ДАННЫХ ИЛИ ДОКУМЕНТАЦИИ, ПОВРЕЖДЕНИЯ СИСТЕМ, БУДЬ ТО ПО ПРИЧИНЕ НАРУШЕНИЯ ДОГОВОРА, ПРОТИВОПРАВНЫХ ДЕЙСТВИЙ (В ТОМ ЧИСЛЕ ХАЛАТНОСТИ), УЩЕРБА ВСЛЕДСТВИЕ ИСПОЛЬЗОВАНИЯ ИЗДЕЛИЯ ИЛИ ИНОГО В СВЯЗИ С ИСПОЛЬЗОВАНИЕМ ДАННОГО ИЗДЕЛИЯ, ДАЖЕ ЕСЛИ КОМПАНИИ HIKVISION БЫЛО ИЗВЕСТНО О ВОЗМОЖНОСТИ ТАКОГО УЩЕРБА.
ПОТРЕБИТЕЛЬ ОСОЗНАЕТ, ЧТО ИНТЕРНЕТ ПО СВОЕЙ ПРИРОДЕ ЯВЛЯЕТСЯ ИСТОЧНИКОМ ПОВЫШЕННОГО РИСКА БЕЗОПАСНОСТИ И КОМПАНИЯ HIKVISION НЕ НЕСЕТ ОТВЕТСТВЕННОСТИ ЗА СБОИ В РАБОТЕ ОБОРУДОВАНИЯ, УТЕЧКУ ИНФОРМАЦИИ И ДРУГОЙ УЩЕРБ, ВЫЗВАННЫЙ КИБЕРАТАКАМИ, ХАКЕРАМИ, ВИРУСАМИ ИЛИ СЕТЕВЫМИ УГРОЗАМИ; ОДНАКО НАША КОМПАНИЯ ОБЕСПЕЧИВАЕТ СВОЕВРЕМЕННУЮ ТЕХНИЧЕСКУЮ ПОДДЕРЖКУ, ЕСЛИ ЭТО НЕОБХОДИМО. ПОТРЕБИТЕЛЬ СОГЛАШАЕТСЯ ИСПОЛЬЗОВАТЬ ДАННОЕ ИЗДЕЛИЕ В СООТВЕТСТВИИ СО ВСЕМИ ПРИМЕНИМЫМИ ЗАКОНАМИ И НЕСЕТ ЛИЧНУЮ ОТВЕТСТВЕННОСТЬ ЗА СОБЛЮДЕНИЕ ВСЕХ ПРИМЕНИМЫХ ЗАКОНОВ. В ЧАСТНОСТИ, ПОТРЕБИТЕЛЬ НЕСЕТ ОТВЕТСТВЕННОСТЬ ЗА ИСПОЛЬЗОВАНИЕ ЭТОГО ИЗДЕЛИЯ ТАКИМ СПОСОБОМ, КОТОРЫЙ НЕ НАРУШАЕТ ПРАВА ТРЕТЬИХ ЛИЦ, В ТОМ ЧИСЛЕ, БЕЗ ОГРАНИЧЕНИЙ, ПРАВА ПУБЛИЧНОСТИ, ИНТЕЛЛЕКТУАЛЬНОЙ СОБСТВЕННОСТИ И ЗАЩИТЫ ДАННЫХ. ПОТРЕБИТЕЛЬ ОБЯЗУЕТСЯ НЕ ИСПОЛЬЗОВАТЬ ЭТО ИЗДЕЛИЕ В ЗАПРЕЩЕННЫХ ЦЕЛЯХ, В ТОМ ЧИСЛЕ ДЛЯ РАЗРАБОТКИ ИЛИ ПРОИЗВОДСТВА ОРУЖИЯ МАССОВОГО УНИЧТОЖЕНИЯ, ХИМИЧЕСКОГО ИЛИ БИОЛОГИЧЕСКОГО ОРУЖИЯ, ОСУЩЕСТВЛЕНИЯ КАКОЙ-ЛИБО ДЕЯТЕЛЬНОСТИ В КОНТЕКСТЕ ЯДЕРНОГО ОРУЖИЯ, НЕБЕЗОПАСНЫХ ОПЕРАЦИЙ С ЯДЕРНЫМ ТОПЛИВОМ ИЛИ ДЛЯ ПОДДЕРЖКИ НАРУШЕНИЙ ПРАВ ЧЕЛОВЕКА.
В СЛУЧАЕ РАЗНОЧТЕНИЙ МЕЖДУ НАСТОЯЩИМ РУКОВОДСТВОМ И ДЕЙСТВУЮЩИМ ЗАКОНОДАТЕЛЬСТВОМ, ПОСЛЕДНЕЕ ИМЕЕТ ПРИОРИТЕТ.

Этот продукт и (если применимо) поставляемые аксессуары имеют маркировку "CE" и соответствуют применимым согласованным стандартам, перечисленным в Директиве по радиооборудованию 2014/53/EU RE, Директиве по электромагнитной совместимости 2014/30/EU EMC и Директиве по ограничению использования опасных веществ 2011/65/EU RoHS.

ДИРЕКТИВА WEEE 2012/19/EU (по утилизации отходов электрического и электронного оборудования): продукты, отмеченные этим символом, запрещено утилизировать в Европейском союзе в качестве несортированных муниципальных отходов. Для надлежащей переработки возвратите этот продукт местному поставщику после покупки эквивалентного нового оборудования или утилизируйте его в предназначенных для этого пунктах сбора отходов. Для получения дополнительной информации посетите веб-сайт www.recyclethis.info

Директива 2006/66/ЕС по обращению с батареями: этот продукт содержит батарею, которую запрещено утилизировать в Европейском союзе в качестве несортированных муниципальных отходов. Для получения точной информации о батарее см. документацию к продукту. Маркировка батареи может включать символы, которые определяют ее химический состав: кадмий (Cd), свинец (Pb) или ртуть (Hg). Для надлежащей утилизации отправьте батарею местному поставщику или утилизируйте ее в специальных пунктах приема отходов. Для получения дополнительной информации посетите веб-сайт www.recyclethis.info

Информация Федеральной комиссии связи (FCC)
Обратите внимание, что внесение изменений или модификаций, явным образом не одобренных сторонной, несущей ответственность за соответствие стандартам, может лишить пользователя права на эксплуатацию оборудования.
Соответствие требованиям Федеральной комиссии связи: Данное оборудование было протестировано и признано соответствующим нормативам для цифровых устройств класса "B" в соответствии с частью 15 регламента FCC. Эти ограничения предназначены для обеспечения разумной защиты от вредных помех от оборудования, размещаемого в жилых помещениях. Данное оборудование генерирует, использует и может излучать радиочастотную энергию. В случае неправильной настройки или установки оно может создавать помехи для радиосвязи. Тем не менее, даже корректная установка не является гарантией отсутствия помех. Если это оборудование вызывает помехи для радио- или телевизионных приемников, что можно легко определить, включив и выключив оборудование, вы можете попытаться устранить помехи перечисленными ниже способами:
— Перенаправьте или переместите принимающую антенну.
— Увеличьте расстояние между оборудованием и приемником.
— Подключите оборудование к розетке, отличной от той, к которой подключен приемник.
— Обратитесь за помощью к продавцу или опытному специалисту по радио- и телевизионному оборудованию.
Это оборудование должно устанавливаться и использоваться на расстоянии не ближе 20 см от человеческого тела.
Условия Федеральной комиссии связи
Данное устройство соответствует требованиям, изложенным в правилах FCC, часть 15. Эксплуатировать устройство необходимо с учетом следующих двух условий:
1. Данное устройство не вызывает вредных помех.
2. Данное устройство принимает любые помехи, включая помехи, которые могут привести к неправильной.

МЕРЫ ПРЕДОСТОРОЖНОСТИ ПРИ МОНТАЖЕ

Никогда не ставьте устройство на неустойчивую поверхность. Падение устройства на человека может стать причиной серьезных травм или смерти.

РУССКИЙ

1 УСТАНОВКА

I Установка датчика

a. Выньте устройство и аксессуары.
b. Установите дверные планки, поперечную перекладину и главную панель управления. Затяните винты, чтобы зафиксировать все компоненты.
c. Подключите кабели обнаружения.
d. Поставьте устройство вертикально.

II Установите тепловизор

a. Выньте камеру и монтажный кронштейн.
b. Поверните и снимите корпус.
c. Пропустите кабели через отверстие для кабелей и закрепите кронштейн на камере тремя винтами.
d. Поверните и установите корпус.
e. Повесьте камеру (с монтажным кронштейном) на поперечную перекладину.
f. Закрепите монтажный кронштейн четырьмя винтами.
g. Отрегулируйте наклон и панорамирование камеры так, чтобы она была направлена навстречу потоку людей.

2 ЗАПУСК

I Запуск детектора

a. Подключите силовой кабель.
b. Включите выключатель питания.
После включения детектор издаст один звуковой сигнал и замигает индикатор.
c. Введите пароль.

II Запуск камеры

a. Подключите сетевой кабель.
b. Подключите кабель питания.
c. Активируйте камеру.
1). Присвойте камере и ПК такие IP-адреса, чтобы они принадлежали одному сегменту сети.
2). Введите в браузере ***192.168.1.64*** (IP-адрес по умолчанию).
3). Создайте пароль активации.
4). Нажмите ***OK***.

3 ТЕХНИЧЕСКИЕ ХАРАКТЕРИСТИКИ

Сжатие	Датчик	Неохлаждаемый датчик из оксида ванадия
	Макс. разрешение	160 × 120
	Диапазон частот отклика	8 – 14 мкм
	NETD	≤40 мк (при 25 °C, F# = 1,0)
	Объектив (фокусное расстояние)	3 мм
Видимая камера	Датчик	4 МП, 1/2,7-дюймовый CMOS с прогрессивной разверткой
	разрешение	2688 × 1520 при 25 кадрах в секунду
	Фокусное расстояние	4 мм
Измерение температуры	Измерение температуры тела	Интеллектуальное обнаружение лиц, обнаружение нескольких целей
	Диапазон измерений	30 – 45 °C
	Температурная сигнализация	Сигнал тревоги срабатывает, когда температура превышает порог
	Точность измерений	Без черного тела: ±0,5 °C
		С черным телом: ±0,3 °C
Сжатие	Сжатие видео	H.265 / H.264 / MJPEG
Сеть	Сетевой протокол	IPv4 / IPv6, HTTP, HTTPS, 802.1x, QoS, FTP, SMTP, UPnP, SNMP, DNS, DDNS, NTP, RTSP, RTCP, RTP, TCP, UDP, IGMP, ICMP, DHCP, PPPoE, Bonjour
Общие характеристики	Источник питания	12 В
	Потребляемый ток	12 В, 3,15 А, 36 Вт
	Рабочая температура и влажность	Камера: 5 – 40 °C, относительная влажность <95 %
		Детектор прохода: -10 – 55 °C, относительная влажность 99 %
	Степень защиты	IP66
Размеры	Размеры детектора	2190 x 893 x 535 мм (В x Ш x Г)
	Размеры упаковки	2288 x 728 x 328 мм (В x Ш x Г)
Вес	Вес нетто	Около 80 кг

HIKVISION

ISD-SMG318LT-D

Walk-Through Metal Detector

Quick Start Guide

ІНФОРМАЦІЯ ПРО ВИРІБ

©2020 Hangzhou Hikvision Digital Technology Co., Ltd. Усі права захищено.
Про цю Інструкцію
Ця Інструкція містить вказівки з використання Виробу та керування ним. Рисунки, діаграми, зображення та вся інша інформація в цьому документі надається лише для опису та пояснення. Інформація, що міститься в Інструкції, може змінюватися без попередження внаслідок оновлення прошивки чи з інших причин. Використовуйте останню редакцію Інструкції. Її можна знайти на веб-сайті компанії Hikvision (https://www.hikvision.com/).
Використовуйте Інструкцію під наглядом фахівців, які навчені обслуговувати Виріб.
HIKVISION та інші торгові марки й логотипи компанії Hikvision є власністю компанії Hikvision у різних юрисдикціях. Інші наведені торгові марки та логотипи є власністю їх відповідних власників.
Обмеження відповідальності
В МАКСИМАЛЬНИХ МЕЖАХ, ДОЗВОЛЕНИХ ЗАСТОСОВУВАНИМ ЗАКОНОМ, ЦЕ КЕРІВНИЦТВО ТА ОПИСАНИЙ ВИРІБ, З ЙОГО АПАРАТНИМ, ПРОГРАМНИМ ТА МІКРОПРОГРАМНИМ ЗАБЕЗПЕЧЕННЯМ, НАДАЮТЬСЯ «ЯК Є» ТА «З ВСІМА НЕДОЛІКАМИ ТА ПОМИЛКАМИ». HIKVISION НЕ НАДАЄ ЖОДНИХ ГАРАНТІЙ, ЯВНИХ АБО ОЧІКУВАНИХ, ВКЛЮЧАЮЧИ, БЕЗ ОБМЕЖЕНЬ, КОМЕРЦІЙНІ ЯКОСТІ, ЗАДОВІЛЬНУ ЯКІСТЬ АБО ПРИДАТНІСТЬ ДЛЯ ХАРАКТЕРНОЇ МЕТИ. ВИКОРИСТАННЯ ВИРОБУ ВІДБУВАЄТЬСЯ НА ВАШ ВЛАСНИЙ РИЗИК. КОМПАНІЯ HIKVISION НІ В ЯКОМУ РАЗІ НЕ НЕСЕ ВІДПОВІДАЛЬНОСТІ ПЕРЕД ВАМИ ЗА БУДЬ-ЯКІ СПЕЦІАЛЬНІ, ЛОГІЧНО ВИТЕКАЮЧІ, ВИПАДКОВІ АБО НЕПРЯМІ ЗБИТКИ, ВКЛЮЧАЮЧИ, КРІМ ІНШОГО, ПОШКОДЖЕННЯ, ЩО ВЕДУТЬ ДО ВТРАТИ КОМЕРЦІЙНОГО ПРИБУТКУ, ПЕРЕРИВАННЯ ДІЛОВОЇ АКТИВНОСТІ АБО ВТРАТИ ДАНИХ, ПСУВАННЯ СИСТЕМ АБО ВТРАТИ ДОКУМЕНТАЦІЇ, НЕВАЖЛИВО, ЧИ ВНАСЛІДОК ПОРУШЕННЯ КОНТРАКТУ, ЦИВІЛЬНОГО ПРАВОПОРУШЕННЯ (ВКЛЮЧАЮЧИ НЕДБАЛІСТЬ), ВІДПОВІДАЛЬНОСТІ ЗА ВИРІБ, АБО ІНШИМ ЧИНОМ, ПОВ'ЯЗАНИХ З ВИКОРИСТАННЯМ ВИРОБУ, НАВІТЬ ЯКЩО КОМПАНІЯ HIKVISION ПОВІДОМЛЯЛА ПРО МОЖЛИВІСТЬ ТАКИХ ЗБИТКІВ АБО ВТРАТ.
ВИ УСВІДОМЛЮЄТЕ, ЩО ПРИРОДА ІНТЕРНЕТУ НЕСЕ ПРИТАМАННІ РИЗИКИ ДЛЯ БЕЗПЕКИ, І КОМПАНІЯ HIKVISION НЕ БЕРЕ НА СЕБЕ НІЯКОЇ ВІДПОВІДАЛЬНОСТІ ЗА НЕНОРМАЛЬНУ РОБОТУ, ВТРАТУ КОНФІДЕНЦІЙНОСТІ АБО ІНШІ ЗБИТКИ В РЕЗУЛЬТАТІ КІБЕР-АТАК, ХАКЕРСЬКИХ АТАК, ЗАРАЖЕНЬ ВІРУСАМИ АБО ІНШИХ РИЗИКІВ ДЛЯ БЕЗПЕКИ В ІНТЕРНЕТІ, ОДНАК, КОМПАНІЯ HIKVISION В РАЗІ НЕОБХІДНОСТІ НАДАСТЬ СВОЄЧАСНУ ТЕХНІЧНУ ПІДТРИМКУ.
ВИ ПОГОДЖУЄТЕСЬ ВИКОРИСТОВУВАТИ ЦЕЙ ВИРІБ У ВІДПОВІДНОСТІ ДО ВСІХ ЗАСТОСОВУВАНИХ ЗАКОНІВ, І ВИ НЕСЕТЕ ЄДИНООСОБИСТУ ВІДПОВІДАЛЬНІСТЬ ЗА ЗАБЕЗПЕЧЕННЯ ВИКОРИСТАННЯ ВИРОБУ ВІДПОВІДНО ДО ЗАСТОСОВУВАНОГО ЗАКОНУ. ЗОКРЕМА, ВИ НЕСЕТЕ ВІДПОВІДАЛЬНІСТЬ ЗА ВИКОРИСТАННЯ ЦЬОГО ВИРОБУ СПОСОБОМ, ЯКИЙ НЕ ПОРУШУЄ ПРАВА ТРЕТІХ СТОРІН, ВКЛЮЧАЮЧИ, БЕЗ ОБМЕЖЕНЬ, ПРАВА РОЗГОЛОШЕННЯ, ПРАВА ІНТЕЛЕКТУАЛЬНОЇ ВЛАСНОСТІ ТА ІНШІ ПРАВА ЩОДО КОНФІДЕНЦІЙНОСТІ. ВИ НЕ ПОВИННІ ВИКОРИСТОВУВАТИ ЦЕЙ ВИРІБ ДЛЯ БУДЬ-ЯКОГО ЗАБОРОНЕНОГО КІНЦЕВОГО ПРИЗНАЧЕННЯ, ВКЛЮЧАЮЧИ РОЗРОБКУ ВИРОБНИЦТВА ЗБРОЇ МАСОВОГО ЗНИЩЕННЯ, РОЗРОБКУ ВИРОБНИЦТВА ХІМІЧНОЇ АБО БІОЛОГІЧНОЇ ЗБРОЇ, БУДЬ-ЯКІ ДІЇ В КОНТЕКСТІ, ПОВ'ЯЗАНОМУ З ЯДЕРНОЮ ВИБУХОВОЮ РЕЧОВИНОЮ АБО НЕБЕЗПЕЧНИМ ЯДЕРНИМ ПАЛИВНИМ ЦИКЛОМ, АБО НА ПІДТРИМКУ ПОРУШЕНЬ ПРАВ ЛЮДИНИ.
У РАЗІ БУДЬ-ЯКИХ ПРОТИРІЧЬ МІЖ ЦИМ КЕРІВНИЦТВОМ ТА ЗАСТОСОВУВАНИМ ЗАКОНОМ, ОСТАННІЙ МАЄ ПЕРЕВАГУ.

Цей виріб і аксесуари до нього (у разі їх постачання) мають маркування «CE», що означає відповідність застосовуваним узгодженим Європейським стандартам, перелікеним у директиві щодо радіообладнання (RE) 2014/53/ЄС, директиві щодо електромагнітної сумісності (EMC) 2014/30/ЄС та директиві щодо обмеження використання шкідливих речовин (RoHS) 2011/65/ЄС.

2012/19/EU (Директива з утилізації електричного й електронного обладнання, WEEE): Вироби, помічені цим символом, не можна утилізувати у Європейському Союзі як несортовані побутові відходи. Щоб забезпечити правильну переробку цього виробу, поверніть його місцевому постачальнику під час придбання аналогічного нового обладнання, або здайте його до спеціально призначеного пункту збирання відходів. Більше інформації див. на сайті: www.recyclethis.info

2006/66/ЄС (Директива щодо акумуляторів): Цей виріб містить батарейку, яку не можна утилізувати у Європейському Союзі як несортовані побутові відходи. Інформацію щодо батарейки див. у документації до виробу. Батарейка помічена цим символом, який може включати букви, які вказують на наявність кадмію (Cd), свинцю (Pb) або ртуті (Hg). Щоб забезпечити правильну переробку батарейки, поверніть її постачальнику або здайте до спеціально призначеного пункту збирання відходів. Більше інформації див. на сайті: www.recyclethis.info

Інформація стосовно Федеральної комісії зв'язку (США)
Зверніть увагу, що зміни або модифікації, які не були чітко схвалені стороною, відповідальною за дотримання стандартів, можуть позбавити користувача права експлуатувати обладнання.
Відповідність стандартам Федеральної комісії зв'язку (США): Згідно з результатами випробувань і відповідно до Частини 15 Правил Федеральної комісії зі зв'язку США характеристики цього обладнання відповідають межам, встановленим для цифрового пристрою Класу B. Ці межі визначено таким чином, щоб забезпечити належний захист від шкідливих завад у разі встановлення в житлових приміщеннях. Це обладнання генерує, використовує й може випромінювати радіочастотну енергію та, якщо він не встановлений і не використовується згідно з інструкціями, може спричиняти шкідливі перешкоди радіозв'язку. Проте немає жодної гарантії, що завади будуть відсутні в конкретних умовах встановлення. Якщо це обладнання все ж таки спричиняє шкідливі перешкоди для приймання радіо- чи телесигналів, у чому можна пересвідчитись, вимикаючи та вимикаючи цей виріб, користувачу рекомендується спробувати усунути перешкоди, зробивши щось із наведеного далі:
— Переорієнтувати чи переставити приймальну антену.
— Збільшити відстань між цим обладнанням і приймачем.
— Підключіть це обладнання до розетки іншої мережі, ніж та, до якої підключено приймач.
— Звернiться по допомогу до дилера чи досвідченого техніка з теле- та радіообладнання.
Це обладнання слід встановлювати та використовувати таким чином, щоб мінімальна відстань між радіатором і вашим тілом становила 20 cm.
Умови Федеральної комісії зв'язку (США)
Цей пристрій відповідає частині 15 Правил Федеральної комісії зв'язку (США).
Експлуатація допускається за дотримання двох умов:
1. Цей пристрій не повинен спричиняти шкідливі завади.
2. Цей пристрій повинен приймати будь-які отримані завади, зокрема ті, які можуть спричинити його неналежну роботу

ЗАСТЕРЕЖЕННЯ ЩОДО ВСТАНОВЛЕННЯ

Ніколи не розміщуйте обладнання на хиткій поверхні. Обладнання може впасти, що може призвести до серйозної травми або смерті.

УКРАЇНСЬКА

1 ВСТАНОВЛЕННЯ

I Встановлення детектора
a. Вийміть пристрій та аксесуари.
b. Встановіть планки дверцят, опору та головну панель управління. Затягніть гвинти, щоб закріпити всі компоненти.
c. Підключіть сенсорні кабелі.
d. Переверніть пристрій.

II Встановіть тепловізійну камеру
a. Вийміть камеру та кронштейн.
b. Поверніть та зніміть корпус.
c. Просуньте кабелі через кабельний отвір та трьома гвинтами закріпіть на камері кронштейн.
d. Поверніть та встановіть корпус.
e. Повісьте камеру на опору (за допомогою кронштейна).
f. Закріпіть кронштейн чотирма гвинтами.
g. Відрегулюйте нахил та зсув камери так, щоб вона була направлена у напрямку потоку людей.

2 ЗАПУСК

I Включення детектора
a. Підключіть кабель живлення.
b. Увімкніть вимикач живлення.
Після включення, детектор одноразово подає звуковий сигнал, а індикатор блимає світлом.
c. Введіть пароль.

II Включення камери
a. Підключіть мережевий кабель.
b. Підключіть кабель живлення.
c. Активуйте камеру.
1). Помістіть IP-адресу камери та IP-адресу ПК в одному сегменті мережі.
2). У браузері введіть ***192.168.1.64*** (IP-адреса за замовчуванням).
3). Створіть пароль активації.
4). Натисніть ***OK***.

3 ТЕХНІЧНІ ХАРАКТЕРИСТИКИ

Стиснення	Датчик	Ванадійоксидний неохолоджуваний датчик
	Макс. роздільна здатність	160 × 120
	Діапазон хвиль вихідного сигналу	8 – 14 мкм
	Теплова чутливість NETD	≤40 мк (при 25°C, F#=1.0)
	Об'єктив (фокусна відстань)	3 мм
Видима камера	Датчик	4 МП 1/2,7" КМОП із прогресивним скануванням
	Роздільна здатність	2688×1520 при 25 к/с
	Фокусна відстань	4 мм
Вимірювання температури	Вимірювання температури тіла	Розпізнавання обличчя та виявлення декількох цілей за допомогою ШІ
	Діапазон вимірювання	30 – 45°C
	Сигнал про підвищену температуру	Сигнал тривоги спрацьовує при перевищенні температурою порогового значення
	Точність вимірювання	Без абсолютно чорного тіла: ±0,5°C
		Із абсолютно чорним тілом: ±0,3°C
Стиснення	Стиснення відео	H.265/H.264/MJPEG
Мережа	Мережевий протокол	IPv4/IPv6, HTTP, HTTPS, 802.1x, Qos, FTP, SMTP, UPnP, SNMP, DNS, DDNS, NTP, RTSP, RTCP, RTP, TCP, UDP, IGMP, ICMP, DHCP, PPPoE, Bonjour
Загальні характеристики	Живлення	12 В
	Споживання електрики	12 В, 3,15 А, 36 Вт
	Робоча температура та вологість	Камера: 5°C – 40°C, відносна вологість <95%
		Прохідний детектор: -10°C – 55°C, відносна вологість 99%
	Ступінь захисту	IP66
Розміри	Розмір детектора	2190 x 893 x 535 мм (В x Ш x Д)
	Розмір упаковки	2288 x 728 x 328 мм (В x Ш x Д)
Вага	Вага нетто	Біля 80 кг